暮らしを分かち合う日

まんなか移住交流マーケット 2026

マルシェ＆フリーマーケット

2027.2.28 sun

10:00～15:00

出店者募集要項

●フリーマーケット部門●

主催：高知まんなか移住協議会

1. 開催趣旨

本イベントは、高知市・南国市・香南市・香美市に移住してきた方々を対象に、「暮らしの中で役立つもの・楽しいこと」を分かち合う機会として、フリーマーケット＋マルシェを軸に開催します。地域とのつながりづくりや、参加者同士の自然な交流の場として、移住者が“高知の暮らしを楽しむきっかけ”となることを目的としています。

2. 開催日時

2027年2月28日（日）10：00～15：00

※荒天、災害、警報発令、その他やむを得ない事情により、開催を中止または内容を変更する場合があります。

3. 開催場所

南国市地域交流センターMIARE!

南国市大埇甲2117番地



4. 出店資格

1. 本要項を守り、開催趣旨に賛同する高知市、南国市、香南市、香美市に、過去に県外から移住または異動・転勤・進学等で転入してきた個人・家族・グループ等が出店できます。
   ※申込者以外のお連れ様に関しましては移住・転入は問いません。
2. ご家庭で不要となった物品の販売を基本とします。
3. 営利を目的とした事業者や仕入れ商品を販売する業者による出店、転売を目的とした出店はできません。

5. 出店募集数

フリーマーケット部門　24店　出店料：無料

※主催者にて抽選のうえ出店者を決定します。

※出店場所は抽選にて主催者が指定します。

6. 出店申込締切

2026年12月18日（金）23：59まで

※抽選結果は12月23日（水）以降順次、主催者より申込者全員にメールにて通知します。

出店概要

出店場所

MIARE！ ホール内 ※飲食不可

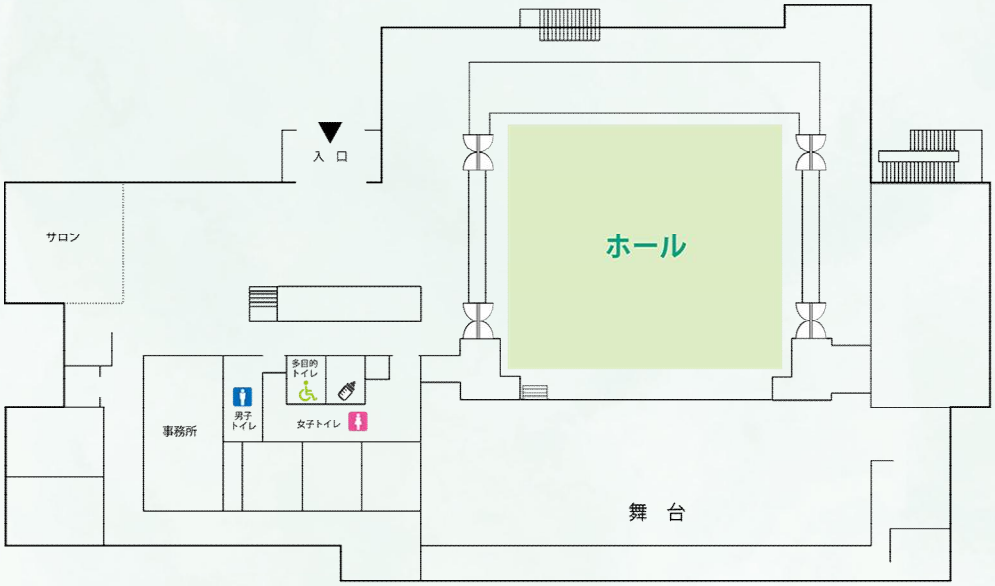

ブースサイズ

【基本仕様】

●出店スペース

横2.5m×縦2.5m

※スペース内の装飾および持込みの机やイスの配置は自由です。

●貸出品

イス２脚、出店者証１枚（代表者用）

※事前申込みの必要はありません。
主催者より各ブースに設置します。

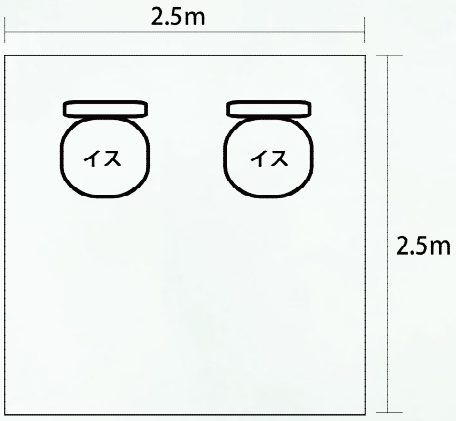

※養生テープにて境界線を貼ります。

ブース設営に関する注意

●**電源** … 各ブースに電源のご用意はありません。

●**Wi-Fi** … 館内のフリーWi-Fiを使用することができます（１回の接続で２時間使用可能で、１日７回まで接続できます。）。

●**休憩・食事** … ホール内の飲食はご遠慮ください（本要項後半のフロアガイドに記載の飲食スペースをご利用ください。）。出店者が２人以上の場合は、出店者証はお店に残る人が付けてください。※ブースを無人にすることは可能ですが、出品された商品、貴重品、釣銭などの盗難によるトラブルは一切責任を負いません。

●**喫煙** … 敷地内は全面禁煙です。

●**ゴミ** … 出店に伴って出たゴミや売れ残った商品は、各自で持ち帰ってください。

出店に関する注意事項

1. 販売できないもの

以下のものは販売できません。

【飲食物】

食品・飲料は一切禁止です。

（手作り品、市販品、菓子、酒類、ペットフード等を含みます。）

【その他の禁止品】

- 新たに製作した手作り品（ご家庭にある不用品をアップサイクルした商品販売は可）
- 医薬品、化粧品、衛生用品等
- ガソリン、灯油、農薬、薬品、ガスボンベ等の危険物
- 銃砲、刀剣、武器類、危険な刃物等
- 偽ブランド品、コピー商品、海賊版等
- 盗品、違法な商品、法令により販売が禁止・制限されているもの
- 金券、商品券、ギフトカード等
- 動物、昆虫、植物等の生体
- 公序良俗に反するもの
- その他、主催者が不適切と判断したもの

2. 出店について

- 出店場所は抽選にて主催者が指定します。
- 出店権の譲渡・貸与はできません。
- 商品や荷物は、指定された出店スペース内に収めてください。
- 主催側で折りたたみイス２脚を用意します。その他、販売に必要なテーブル、レジャーシート、値札、袋、釣り銭等は各自でご用意ください。
- 商品の販売、金銭の受け渡しは出店者の責任で行ってください。
- 大声での呼び込み、通路を利用した販売、他の出店者への迷惑行為は禁止します。
- ホールでは飲食禁止です。昼食等は飲食スペースにてお願いします。
- 電気の使用は不可とします。当日は気温が下がりますので、各自防寒対策をお願いします。
- 出店者証を必ず着用してください。
- イベント当日、スタッフによる記録用・SNS投稿の撮影が入ることがあります。

3. 出店者の責任

- 販売した商品の品質、故障、返品・交換、盗難等に関するトラブルについては、出店者と購入者との間で解決してください。主催者は、出店者と購入者との間の売買・金銭・商品に関するトラブルについて一切の責任を負いません。ご自身の貴重品、釣り銭の盗難に関しても、一切の責任を負いません。

4. 会場の利用について

- 出店に伴って出たゴミや売れ残った商品は、各自で持ち帰ってください。
- 会場や備品を汚損・破損した場合は、出店者の責任で原状回復してください。
- 会場内では主催者の指示に従ってください。

5. 出店の取り消し等

- 禁止品の販売や本要項違反が確認された場合、主催者は商品の撤去、出店の中止、会場からの退場等を求めることがあります。
- 悪質な違反や法令違反が疑われる場合は、関係機関へ連絡する場合があります。
- 主催者は正常な運営に支障をきたすおそれがあると認められる者については、開催前はもとより開催中であっても、その出店を規制または禁止します。

出店に関する注意事項

6. 搬入・搬出について

搬入　8：50～ 9：30
搬出　15：10～16：00

※「第１駐車場」に駐車して搬入を行ってください。
※搬入後は「7.駐車場について」をご確認いただき、車の移動をお願いします。
※出店時間以後、15:10まで車の移動はできません。

搬入・搬出時間は厳守でお願いします。

7. 駐車場について



※搬入後は車を「フリマ出店者専用駐車場」に必ず移動させてください。

8. イベントの中止について

- **感染症や災害、荒天等の影響で危険が予想される場合**はイベントを中止することがあります。その場合は3日前までに判断し、各出店責任者に連絡しますが、直前の中止となる場合もございますので予めご了承ください。
- 来場者に対しては、各市ＨＰやＳＮＳ等で広くお知らせするようにします。

出店に関する注意事項

9. 出店者の確定について

- 令和8年12月23日（水）以降順次、主催者より申込者全員にメールにてお知らせします。
- 万が一、体調不良や急務等で出店が不可能になった場合は、至急事務局へご連絡をお願いします。当日のご連絡の場合は、MIARE！（088-878-6070）までお願いします。

10. 申込みについて

右の二次元コードよりお申し込みください。

出店者申込フォーム

11. お問い合わせ

高知まんなか移住協議会　事務局
南国市企画課コミュニティ推進係
TEL：088-880-6553（月～金　8：30-17：15）

フロアガイド 1F

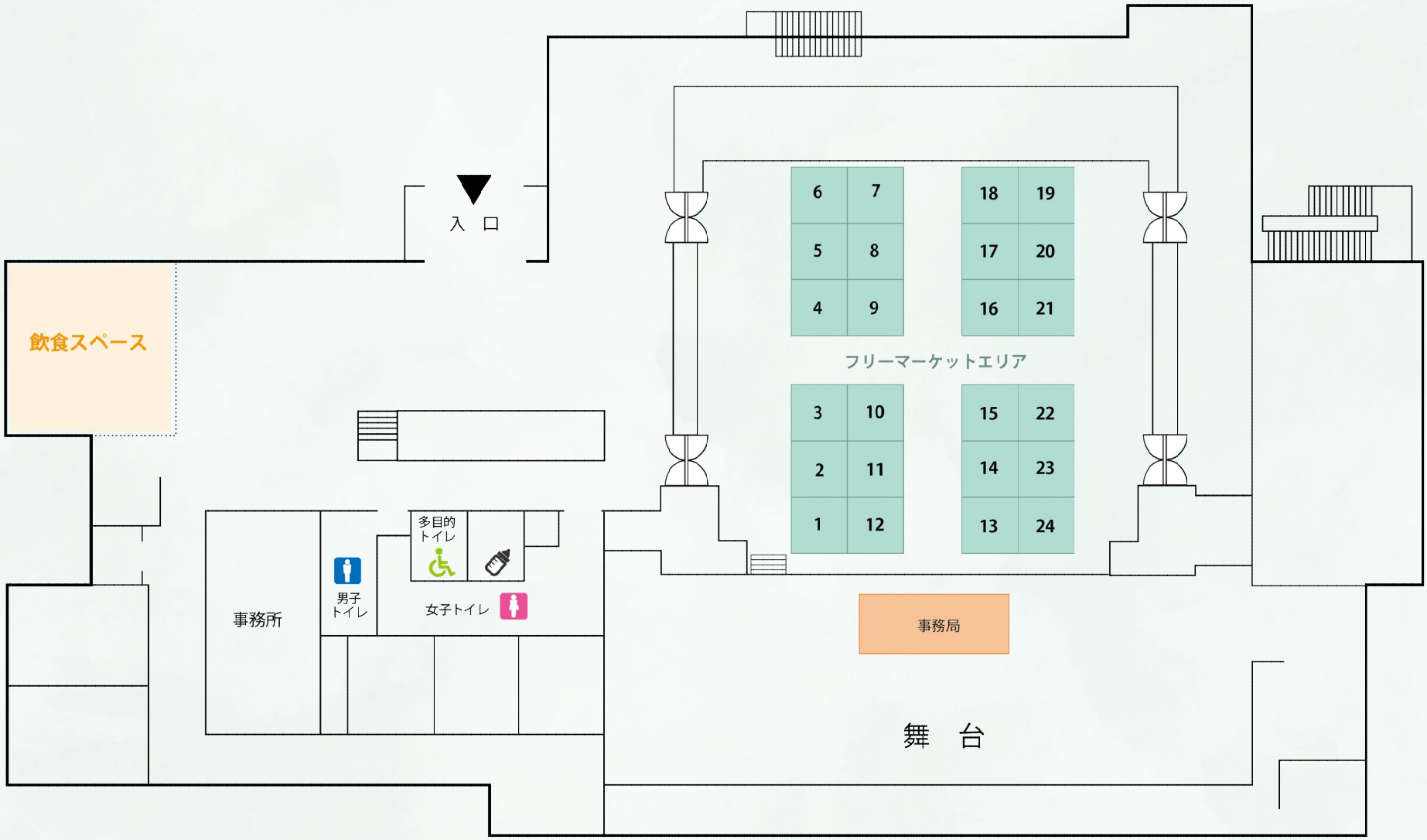
入 口
飲食スペース
6
7
5
8
4
9
18
19
17
20
16
21
フリーマーケットエリア
3
10
2
11
1
12
15
22
14
23
13
24
事務局
事務所
男子
トイレ
多目的
トイレ
女子トイレ
舞 台

フロアガイド 2F

