数　量　内　訳　表

場所：南国市久礼田

工　種	種　　別	細　　別	規　　格	単位	数　量	摘　要
土工				式	1.0	
	切土・掘削	5m以下	土砂	m3	120	
	盛土	歩道盛土	土砂	m3	40	
	法面整形	法面整形	切土部	m2	－	
		張りコンクリート	切土部	m2	－	
		張りコンクリート型枠		m2	－	
	作業土工	床掘	土砂	m3	230	
		埋戻(1.0≦W1＜4.0m)	土砂	m3	190	
		埋戻(W<1.0m)	土砂	m3	10	
		基面整正		m2	60	
残土仮置き	積込（ルーズ）	埋戻残土	土砂	m3	260	仮置場予定地 久礼田2713
	土砂等運搬	埋戻残土	土砂	m3	260	
残土処分	土砂等運搬・処分	残土	土砂	m3	90	
擁壁工				式	1.0	
	1号重力式擁壁	平均H=0.75m		m3	－	
	3号重力式擁壁	平均H=2.20m		m3	－	
	4号重力式擁壁	平均H=3.10m		m3	15	
	3号プレキャストL型擁壁	H=2.50m		m	－	
	4号プレキャストL型擁壁	H=2.75m		m	12	
	5号プレキャストL型擁壁	H=3.25m		m	10	
	1号嵩上げコンクリート	H=0.15m		m3	－	
	3号嵩上げコンクリート	平均H=0.25m		m3	－	
	4号嵩上げコンクリート	平均H=0.77m		m3	－	
	1～5号嵩上げコンクリート					
	型枠			m2	－	
	基礎砕石	RC-40　t=200mm		m2	－	
	目地材	エラスタイト　t=10mm		m2	－	
	排水パイプ	φ65		m	－	
	吸出し防止材			m2	－	
	差し筋	D13		t	－	
	削孔	φ16　30mm<d<200mm		孔	－	
	舗装止壁					
	舗装止壁	σck=18N/mm2		m3	－	
	型枠			m2	－	
	基礎砕石	RC-40　t=100mm		m2	－	
	平張りコンクリート	σck=18N/mm2		m2	21	
		t=10cm		m3	2	
	基礎砕石	RC-40、t=10cm		m2	21	
縁石工				式	1.0	
	1号縁石	歩車道境界ブロックB種（両面R）		m	95	
防護柵工				式	1.0	
	転落防止柵基礎	σck=18N/mm2		m	－	
	1号転落防止柵	現場打コンクリート用	構造物用 H=1.1m	m	4	
	2号転落防止柵	プレキャストL型擁壁用	構造物用 H=1.1m	m	22	

数　量　内　訳　表

場所：南国市久礼田

工　種	種　　別	細　　別	規　　格	単位	数　量	摘　要
構造物撤去工				式	1.0	
	舗装版切断	15cm以下		m	97	
	舗装版破砕	アスファルト，10cm以下		m2	320	
	アスファルト殻運搬・処分	運搬距離6.5km以下		m3	32	
	コンクリート取壊し	無筋構造物		m3	0.2	
	コンクリート殻運搬・処分	運搬距離6.5km以下		m3	0.2	
舗装工				式	1.0	
	車道舗装	表層　t=50mm	再生密粒度アスコン	m2	350	
		基層　t=50mm	再生粗粒度アスコン	m2	350	
		上層路盤　t=100mm	再生粒調砕石，RM-30	m2	350	
		下層路盤　t=150mm	再生クラッシャーラン，RC-40	m2	350	
	歩道舗装	表層　t=30mm	再生密粒度アスコン	m2	231	
		上層路盤（歩道）　t=100mm	再生クラッシャーラン，RC-30	m2	231	
	乗入舗装	表層　t=40mm	再生密粒度アスコン	m2	13	
		上層路盤（車道）　t=100mm	再生クラッシャーラン，RC-30	m2	13	
	コンクリート舗装	コンクリート　t=100mm	σck=18N/mm2	m2	－	
				m3	－	
		路盤　t=100mm	再生クラッシャーラン，RC-30	m2	－	
区画線設置工				式	1.0	
	外側線	白、実線、W=15cm		m	100	
床版取合工				式	1.0	
	1号床版取合工	2号間詰めコンクリート		式	1.0	
	2号床版取合工			式	－	
仮設工						
	交通誘導員B			人	75	
	水替ポンプ			日	20	
	鋼矢板圧入・引抜	Ⅲ型，圧入・引抜長 H=8.0m		枚	64	
	圧入機械据付・解体			回	2	
	引抜機械据付・解体			回	2	
	鋼矢板賃料	Ⅲ型，供用60日以内，2回使用		枚	32	
	仮設材等運搬・積込・取卸し			t	15.4	

第　　表

土　工　総　括　表

名　　称	規　　格	単位	数　　量	摘　　要
切土・掘削		式	1.0	
掘削5m以下	土　　砂	m3	120	
盛土		式	1.0	
歩道盛土	土　　砂	m3	40	
法面整形		式	-	
法面整形	盛　　土　　部	m2	-	
作業土工		式	1.0	
床掘	土　　砂	m3	230	
埋戻(1.0≦W1＜4.0m)	土　　砂	m3	190	
埋戻(W<1.0m)	土　　砂	m3	10	
基面整正		m2	60	
残土仮置き		式	1.0	
積込（ルーズ）	土　　砂	m3	260	仮置き場の予定地 久礼田2713番地
土砂等運搬	土　　砂	m3	260	
残土処理		式	1.0	
土砂等運搬・残土処分	土　　砂	m3	90	

土　工　総　括　表

工　種	種　別	名　称	土質	f	設計数量	N	C	備　　考
発生土					128	128		
	切　　土				120	120	108	
			土　砂	0.90	120	120	108	C=120×0.9=108
	床掘残土				8	8	7	
			土　砂	0.90	8	8	7	床掘残土総括表より
必要土					40	40		
	本体盛土			0.90	40	40	36	36/0.9=40
		切土流用			32	32	29	
			土　砂	0.90	32	32	29	40-8=32
		床残流用			8	8	7	
			土　砂	0.90	8	8	7	
残土処理								
	切土残土				88	88		120-32=88
			土　砂		88	88		

床 掘 残 土 総 括 表

種別 / 名称	土質	f	床掘		埋戻		摘　要
			N	C	N	C	
作業土工			229	206	221	199	※ 土工数量計算書より
	土砂	0.90	229	206	221	199	埋戻186+13=199
計			229		221		229-221=8 残土
	土砂		229		221		

切　土　工　数量計算表

測　点	単距離	掘削 土砂									摘　要
		面積	平均	数量							
		m2	m2	m3							
No. 2	0.000	0.9									
No. 2 +10.5	10.500	0.8	0.84	8.82							
No. 3	8.200	0.8	0.78	6.40							
No. 4	20.000	1.4	1.08	21.60							
No. 5	20.000	1.4	1.38	27.60							
No. 6	20.000	1.4	1.38	27.60							
No. 7	20.000	1.4	1.38	27.60							
No. 8	0.000	2.3	1.84	0.00							
No. 9	0.000	1.1	1.70	0.00							
No. 10	0.000	1.5	1.30	0.00							
No. 11	0.000	2.1	1.80	0.00							
No. 12	0.000	0.6	1.35	0.00							
No. 13	0.000	0.7	0.65	0.00							
No. 14	0.000	0.9	0.80	0.00							
No. 15	0.000	0.9	0.90	0.00							
No. 16	0.000	1.1	1.00	0.00							
No. 16 +8.0	0.000	1.8	1.45	0.00							
合　計	98.700			119.6			0.0			0.0	

盛　土　工　数量計算表

測　点	単距離	盛　土 歩道盛土									摘　要
		面積	平均	数量							
		m2	m2	m3							
No. 2	0.000	0.3									
No. 2 +11.8	0.000	1.2	0.73	0.00							
No. 3	8.200	2.0	1.58	12.96							
No. 4	17.400	0.6	1.30	22.62							
No. 5	0.000	0.3	0.45	0.00							
No. 6	0.000	0.3	0.30	0.00							
No. 6 +3.5	0.000	0.3	0.30	0.00							
No. 8 +13.0	0.000	0.0	0.15	0.00							
No. 9	0.000	1.2	0.60	0.00							
No. 10	0.000	0.3	0.75	0.00							
No. 10 +11.5	0.000	0.0	0.15	0.00							
No. 12	0.000	0.5	0.25	0.00							
No. 13	0.000	1.8	1.15	0.00							
No. 14	0.000	1.8	1.80	0.00							
No. 15	0.000	1.4	1.60	0.00							
No. 16	0.000	1.5	1.45	0.00							
No. 16 +8.0	0.000	2.5	2.00	0.00							
合　計	25.600			35.6			0.0			0.0	

作　業　土　工　数量計算表

測　点	単距離	床掘			埋戻 1.0≦W1＜4.0m			埋戻 W＜1.0m			摘　要
		面積	平均	数量	面積	平均	数量	面積	平均	数量	
		m2	m2	m3	m2	m2	m3	m2	m2	m3	
No. 2	0.000	0.0			0.0			0.1			
No. 2 +11.8	0.000	8.5	4.25	0.00	3.6	1.78	0.00	1.0	0.56	0.00	
No. 3	8.200	8.8	8.64	70.85	6.1	8.47	69.45	0.4	0.71	5.82	
No. 4	17.400	9.4	9.09	158.17	7.2	6.67	116.06	0.4	0.40	6.96	
No. 5	0.000	8.4	8.90	0.00	6.4	6.80	0.00	0.3	0.35	0.00	
No. 6	0.000	7.6	8.00	0.00	5.1	5.75	0.00	0.0	0.15	0.00	
No. 7	0.000	2.8	5.20	0.00	1.3	3.20	0.00	0.5	0.25	0.00	
No. 8	0.000	0.4	1.60	0.00	0.0	0.65	0.00	0.3	0.40	0.00	
No. 9	0.000	4.6	2.50	0.00	3.4	1.70	0.00	0.4	0.35	0.00	
No. 10	0.000	7.1	5.85	0.00	5.3	4.35	0.00	0.3	0.35	0.00	
No. 11	0.000	0.0	3.55	0.00	0.0	2.65	0.00	0.0	0.15	0.00	
No. 12	0.000	0.6	0.30	0.00	0.0	0.00	0.00	0.3	0.15	0.00	
No. 13	0.000	5.9	3.25	0.00	4.8	2.40	0.00	0.1	0.20	0.00	
No. 14	0.000	4.8	5.35	0.00	2.7	3.75	0.00	0.4	0.25	0.00	
No. 15	0.000	8.4	6.60	0.00	6.4	4.55	0.00	0.5	0.45	0.00	
No. 16	0.000	8.2	8.30	0.00	6.3	6.35	0.00	0.3	0.40	0.00	
No. 16 +8.0	0.000	11.1	9.65	0.00	8.3	7.30	0.00	0.5	0.40	0.00	
合　計	25.600			229.0			185.5			12.8	

作　業　土　工　数量計算表

測　点	単距離	基面整正									摘　要
		幅	平均	数量							
		m	m	m2							
No. 2	0.000	0.0									
No. 2 +11.8	0.000	2.3	1.13	0.00							
No. 3	8.200	2.5	2.38	19.52							
No. 4	17.400	1.9	2.20	38.28							
No. 5	0.000	1.8	1.83	0.00							
No. 6	0.000	1.7	1.75	0.00							
No. 7	0.000	1.5	1.62	0.00							
No. 8	0.000	0.5	1.00	0.00							
No. 9	0.000	1.7	1.10	0.00							
No. 10	0.000	1.8	1.75	0.00							
No. 11	0.000	0.0	0.90	0.00							
No. 12	0.000	0.2	0.10	0.00							
No. 13	0.000	2.0	1.10	0.00							
No. 14	0.000	2.0	2.00	0.00							
No. 15	0.000	2.1	2.05	0.00							
No. 16	0.000	2.1	2.10	0.00							
No. 16 +8.0	0.000	2.5	2.30	0.00							
合　計	25.600			57.8			0.0			0.0	

第　　表　　擁　壁　工　総　括　表

名　　称	規　　格	単位	数　　量	摘　　要
1号重力式擁壁	-	m3	0.0	施工済み
2号重力式擁壁	-	m3	0.0	施工済み
3号重力式擁壁	-	m3	0.0	施工済み
4号重力式擁壁	平均H=3.10m	m3	14.8	L=3.6m
				L=3.6m
1号プレキャストL型擁壁	-	m	0.0	施工済み
2号プレキャストL型擁壁	-	m	0.0	施工済み
3号プレキャストL型擁壁	-	m	0.0	施工済み
4号プレキャストL型擁壁	H=2.75m	m	12.0	
5号プレキャストL型擁壁	H=3.25m	m	10.0	
			22.0	
平張りコンクリート	σck=18N/mm2	m2	21.2	
	t=10cm	m3	2.1	
基礎砕石	RC-40、t=10cm	m2	21.2	

擁壁工　数量計算書

名　称	1号重力式擁壁
区　分	

構造図

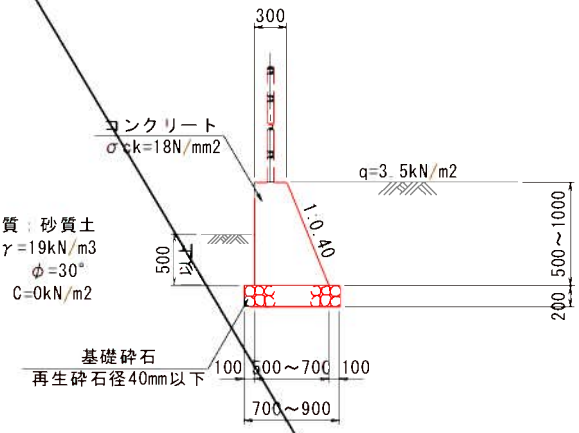

＜計　算　式＞

コンクリート　V=(0.4H/2+0.3)×H×L

型　　枠　A=(H+1.077H)×L

砕　　石　A=(0.4H+0.3+0.2)×L

数量計算

測　点	延　長 L	擁壁高 H	平均高 H	投影面積	コンクリート	型枠	基礎砕石	
	m	m	m	m2	m3	m2	m2	
No.　2　+		1.000						
No.　2　+　2.50	2.90	0.500	0.750	2.18	0.98	4.52	2.32	
合　計	2.90			2.18	0.98	4.52	2.32	

集計表

1式当り

種　別	規　格	単　位	数　量
平均擁壁高	計算式：投影面積／延長	m	0.75
コンクリート	σck=18N/mm2	m3	1.0
型枠		m2	4.5
基礎砕石	再生砕石径40mm以下，t=200mm	m2	2.3
目地材	エラスタイト，t=10mm　(計算式：ｺﾝｸﾘｰﾄ量×1/10)	m2	0.1
水抜パイプ	VP-65　(計算式：ｺﾝｸﾘｰﾄ量×1/3)	m	0.3
吸出し防止材	0.2m×0.2m　t=10mm　(計算式：0.2×0.2×ｺﾝｸﾘｰﾄ量×1/3)	m2	0.0

擁壁工　数量計算書

名　称	2号重力式擁壁
区　分	

構造図

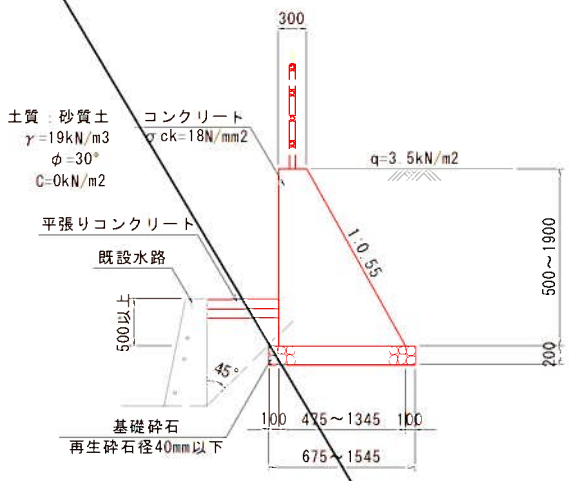

＜計　算　式＞

コンクリート　V=(0.55H/2+0.3)×H×L

型　　枠　A=(H+1.141H)×L

砕　　石　A=(0.55H+0.3+0.2)×L

数量計算

測　点	延　長 L	擁壁高 H	平均高 H	投影面積	コンクリート	型枠	基礎砕石	
	m	m	m	m2	m3	m2	m2	
No. 6 + 9.30		0.000						
No. 6 + 16.70	0.00	0.000	0.000	0.00	0.00	0.00	0.00	
No. 7	0.00	0.000	0.000	0.00	0.00	0.00	0.00	
No. 7 + 1.95	0.00	0.000	0.000	0.00	0.00	0.00	0.00	
No. 8 +		0.000						
No. 8 + 13.20	0.00	0.000	0.000	0.00	0.00	0.00	0.00	
合　計	0.00			0.00	0.00	0.00	0.00	

集計表　1式当り

種　別	規　格	単　位	数　量
平均擁壁高	計算式：投影面積／延長	m	#DIV/0!
コンクリート	σck=18N/mm2	m3	0.0
型枠		m2	0.0
基礎砕石	再生砕石径40mm以下，t=200mm	m2	0.0
目地材	エラスタイト，t=10mm　(計算式：ｺﾝｸﾘｰﾄ量×1/10)	m2	0.0
水抜パイプ	VP-65　(計算式：ｺﾝｸﾘｰﾄ量×1/3)	m	0.0
吸出し防止材	0.2m×0.2m　t=10mm　(計算式：0.2×0.2×ｺﾝｸﾘｰﾄ量×1/3)	m2	0.0

擁壁工　数量計算書

名　称	3号重力式擁壁
区　分	

構造図

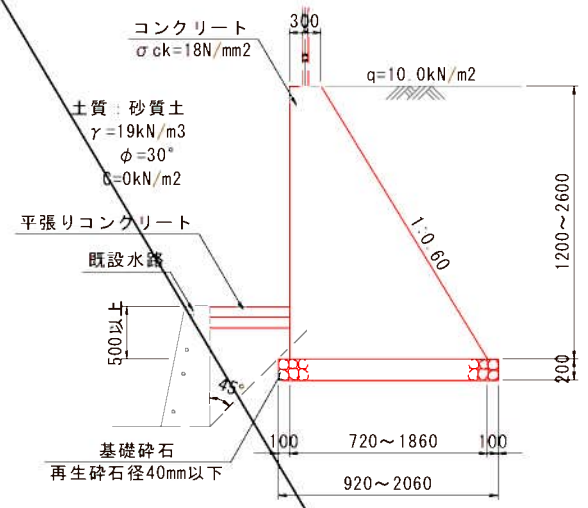

＜計　算　式＞

コンクリート	V=(0.6H/2+0.3)×H×L
型　　枠	A=(H+1.166H)×L
砕　　石	A=(0.6H+0.3+0.2)×L

数量計算

測　点	延長 L	擁壁高 H	平均高 H	投影面積	コンクリート	型枠	基礎砕石	
	m	m	m	m2	m3	m2	m2	
No. 4 + 4.80		2.600						
No. 4 + 9.95	5.20	2.600	2.600	13.52	14.60	29.28	10.71	
No. 5 + 17.00		2.400						
No. 5 + 19.25	2.30	1.200	1.800	4.14	3.48	8.97	3.63	
No. 6 + 1.25		1.200						
No. 6 + 3.75	2.60	2.300	1.750	4.55	3.75	9.86	4.03	
No. 10 + 8.25	0.00	0.000						
No. 10 + 11.85	0.00	0.000	0.000	0.00	0.00	0.00	0.00	
No. 12 + 13.20		0.000						
No. 12 + 16.35	0.00	0.000	0.000	0.00	0.00	0.00	0.00	
No. 13 + 19.15		0.000						
No. 14	0.00	0.000	0.000	0.00	0.00	0.00	0.00	
No. 14 + 3.35	0.00	0.000	0.000	0.00	0.00	0.00	0.00	
合　計	10.10			22.21	21.83	48.11	18.37	

集計表

1式当り

種　別	規　格	単　位	数　量
平均擁壁高	計算式：投影面積／延長	m	2.20
コンクリート	σck=18N/mm2	m3	21.8
型枠		m2	48.1
基礎砕石	再生砕石径40mm以下，t=200mm	m2	18.4
目地材	エラスタイト，t=10mm　(計算式：ｺﾝｸﾘｰﾄ量×1/10)	m2	2.2
水抜パイプ	VP-65　(計算式：ｺﾝｸﾘｰﾄ量×1/3)	m	7.3
吸出し防止材	0.2m×0.2m　t=10mm　(計算式：0.2×0.2×ｺﾝｸﾘｰﾄ量×1/3)	m2	0.3

擁壁工　数量計算書

名　称	4号重力式擁壁
区　分	

構造図

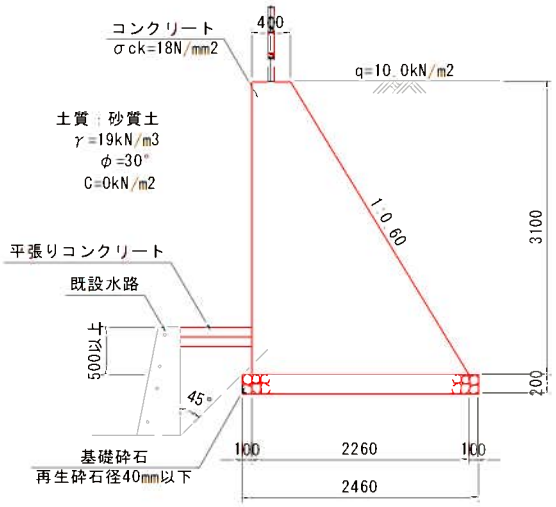

＜計　算　式＞

コンクリート　V=(0.6H/2+0.4)×H×L

型　　枠　A=(H+1.166H)×L

砕　　石　A=(0.6H+0.4+0.2)×L

数量計算

測　点	延　長 L	擁壁高 H	平均高 H	投影面積	コンクリート	型枠	基礎砕石	
	m	m	m	m2	m3	m2	m2	
No. 2 + 11.55		3.100						
No. 2 + 15.15	3.60	3.100	3.100	11.16	14.84	24.17	8.86	
合　計	3.60			11.16	14.84	24.17	8.86	

集計表　1式当り

種　別	規　格	単　位	数　量
平均擁壁高	計算式：投影面積／延長	m	3.10
コンクリート	σck=18N/mm2	m3	14.8
型枠		m2	24.2
基礎砕石	再生砕石径40mm以下，t=200mm	m2	8.9
目地材	エラスタイト，t=10mm　(計算式：コンクリート量×1/10)	m2	1.5
水抜パイプ	VP-65　(計算式：コンクリート量×1/3)	m	4.9
吸出し防止材	0.2m×0.2m　t=10mm　(計算式：0.2×0.2×コンクリート量×1/3)	m2	0.2

第　　表　　擁壁展開図　　計　　算　　表

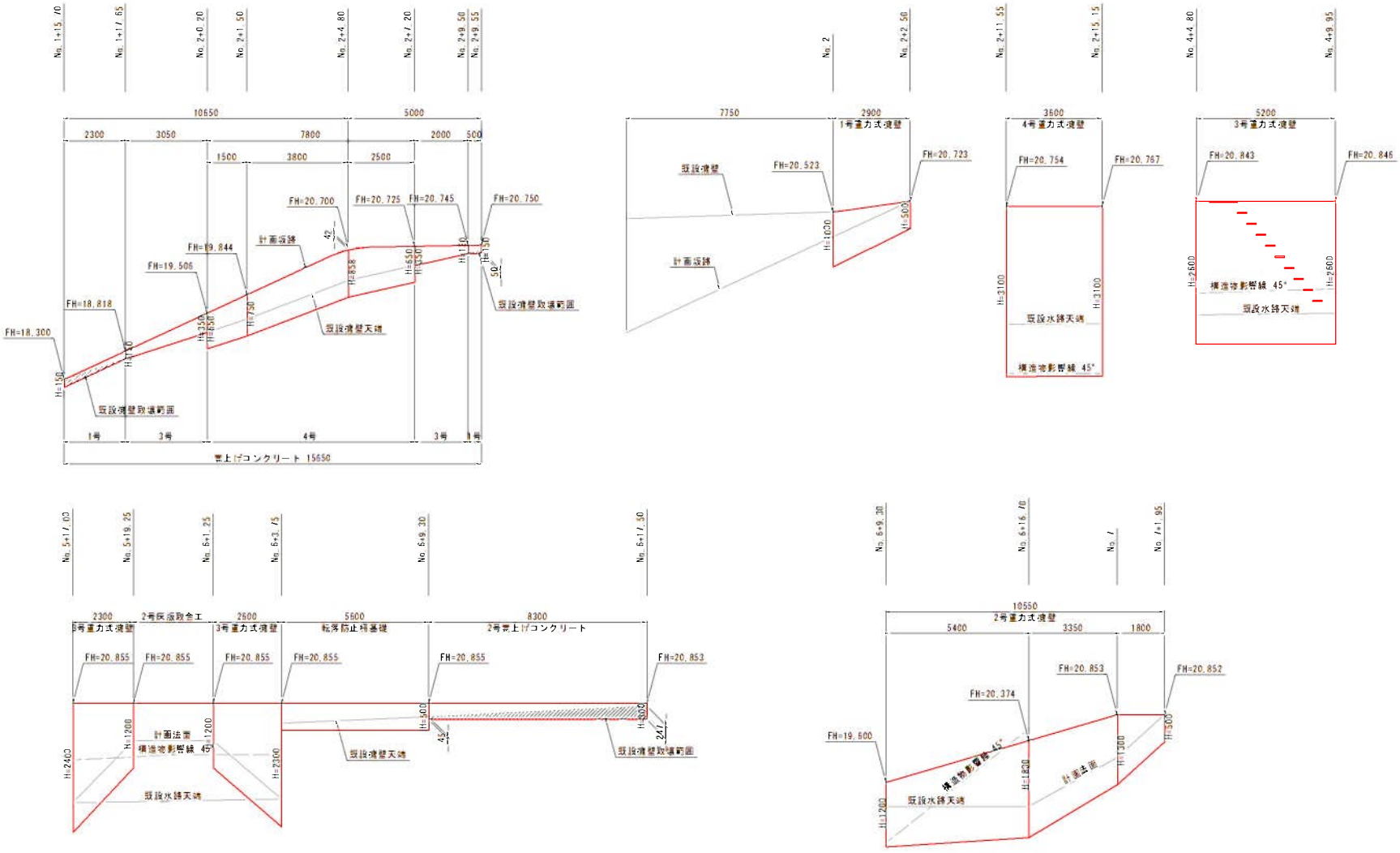
No.1+15.10
No.1+17.65
No.2+0.20
No.2+1.50
No.2+4.80
No.2+7.20
No.2+9.50
No.2+9.55
10650
5000
2300
3050
7800
2000
500
1500
3800
2500
FH=20.700
FH=20.725
FH=20.745
FH=20.750
計画法肩
FH=19.844
FH=19.506
FH=18.818
FH=18.300
既設擁壁天端
既設擁壁取壊範囲
1号
3号
4号
3号
1号
嵩上げコンクリート 15650
No.2
No.2+2.50
No.2+11.55
No.2+15.15
No.4+4.80
No.4+9.95
7750
2900
1号重力式擁壁
FH=20.523
FH=20.723
既設擁壁
計画法肩
3600
4号重力式擁壁
FH=20.754
FH=20.767
既設水路天端
構造物影響線 45°
5200
3号重力式擁壁
FH=20.843
FH=20.846
構造物影響線 45°
既設水路天端
No.5+17.00
No.5+19.25
No.6+1.25
No.6+3.15
No.6+9.30
No.6+17.30
2300
2号仮設敷金工
2600
5600
8300
3号重力式擁壁
転落防止柵基礎
2号嵩上げコンクリート
FH=20.855
FH=20.853
計画法面
構造物影響線 45°
既設水路天端
既設擁壁天端
既設擁壁取壊範囲
No.6+9.30
No.6+16.70
No.7
No.7+1.95
10550
2号重力式擁壁
5400
3350
1800
FH=20.374
FH=20.853
FH=20.852
FH=19.600
構造物影響線 45°
計画法面
既設水路天端

第　　表	擁壁展開図	計　　算　　表

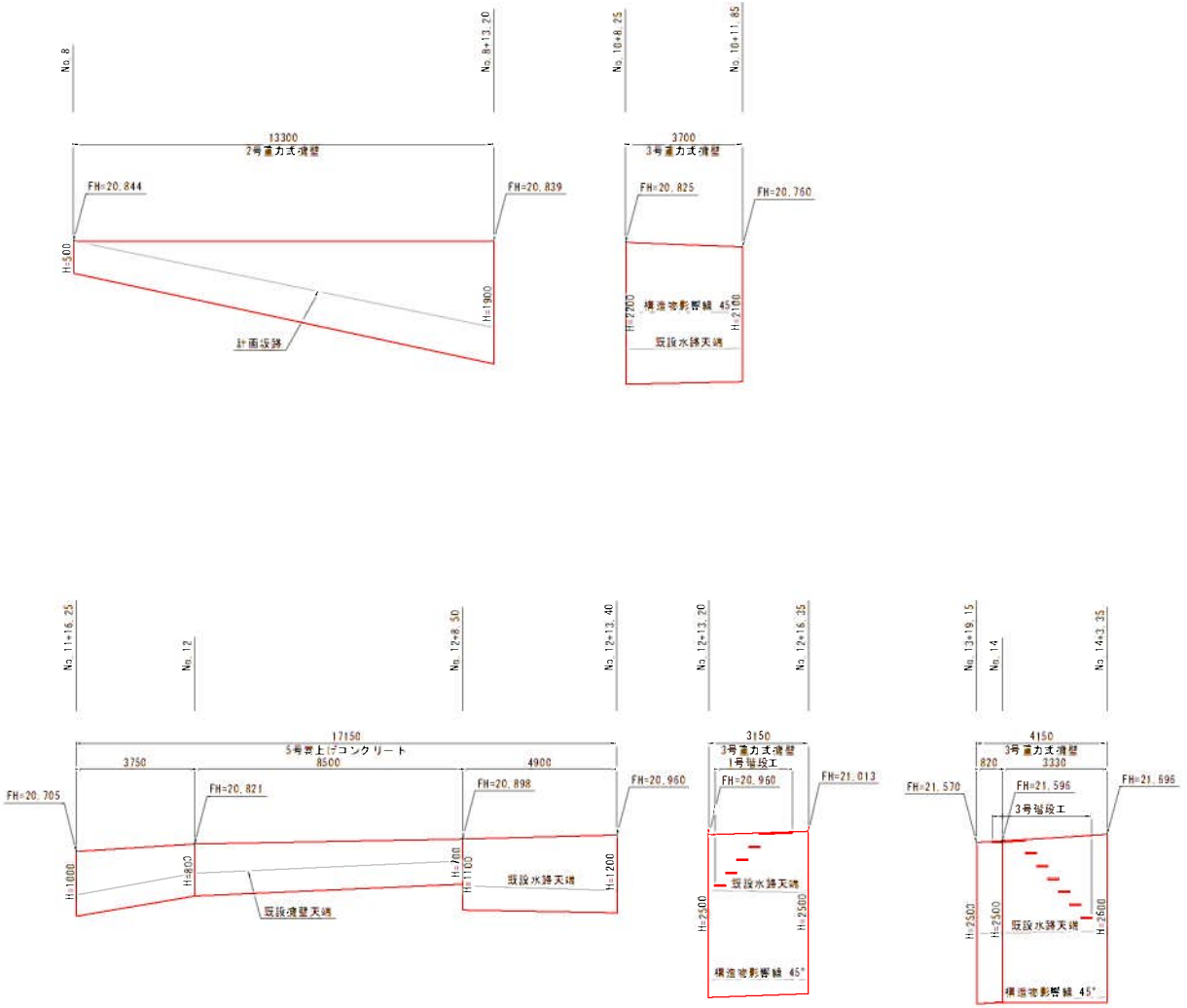
No.8
No.8+13.20
No.10+8.25
No.10+11.85
13300
2号重力式擁壁
FH=20.844
FH=20.839
H=500
H=1900
計画法線
3700
3号重力式擁壁
FH=20.825
FH=20.760
H=2200
H=2100
構造物影響線 45°
既設水路天端
No.11+16.25
No.12
No.12+8.50
No.12+13.40
No.12+13.20
No.12+16.35
No.13+19.15
No.14
No.14+2.35
17150
5号現上げコンクリート
8500
3750
4900
FH=20.705
FH=20.821
FH=20.898
FH=20.960
H=1000
H=800
H=700
H=1100
H=1200
既設擁壁天端
既設水路天端
3150
3号重力式擁壁
1号階段工
FH=20.960
FH=21.013
H=2400
H=2500
構造物影響線 45°
4150
3号重力式擁壁
820
3330
FH=21.570
FH=21.596
FH=21.596
3号階段工
H=2500
H=2400
H=2600
既設水路天端
構造物影響線 45°

擁壁工　数量計算書

第　　表　　1号プレキャストL型擁壁　　計　算　書

左側 測点		延長(m)	摘要	右側 測点		延長(m)	摘要
No.	～No.			No. 8+13.20	～No. 9+8.45	0.00	
No.	～No.			No.	～No.		
No.	～No.			No.	～No.		
No.	～No.			No.	～No.		
No.	～No.			No.	～No.		
No.	～No.			No.	～No.		
No.	～No.			No.	～No.		
No.	～No.			No.	～No.		
No.	～No.			No.	～No.		
No.	～No.			No.	～No.		
No.	～No.			No.	～No.		
No.	～No.			No.	～No.		
No.	～No.			No.	～No.		
No.	～No.			No.	～No.		
No.	～No.			No.	～No.		
No.	～No.			小	計	0.0	
小	計	0.0		合	計	0.0	

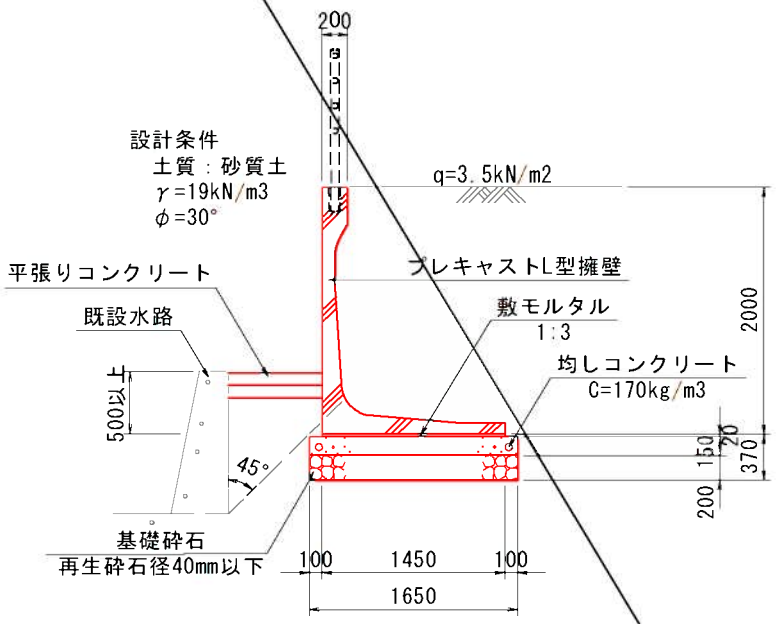

10.0m当り

名称	規格	単位	計算式	数量
プレキャストL型擁壁		個	N＝ 10.0/2.0	5.0
敷モルタル	t=20mm, 1:3	m3	V＝ 1.45×0.02×10.0	0.29
均しコンクリート	C=170kg/m3	m3	V＝ 1.65×0.15×10.0	2.475
型枠		m2	A＝ 0.15×2×10.0	3.0
基礎砕石	再生砕石径40mm以下、t=200mm	m2	A＝ 1.65×10.0	16.5

擁壁工　数量計算書

第　　表　　2号プレキャストL型擁壁　　計　算　書

左側 測点		延長(m)	摘要	右側 測点		延長(m)	摘要
No.	～No.			No. 9+8.45	～No. 10+8.25	0.00	
No.	～No.			No.	～No.		
No.	～No.			No.	～No.		
No.	～No.			No.	～No.		
No.	～No.			No.	～No.		
No.	～No.			No.	～No.		
No.	～No.			No.	～No.		
No.	～No.			No.	～No.		
No.	～No.			No.	～No.		
No.	～No.			No.	～No.		
No.	～No.			No.	～No.		
No.	～No.			No.	～No.		
No.	～No.			No.	～No.		
No.	～No.			No.	～No.		
No.	～No.			No.	～No.		
No.	～No.			小	計	0.0	
小	計	0.0		合	計	0.0	

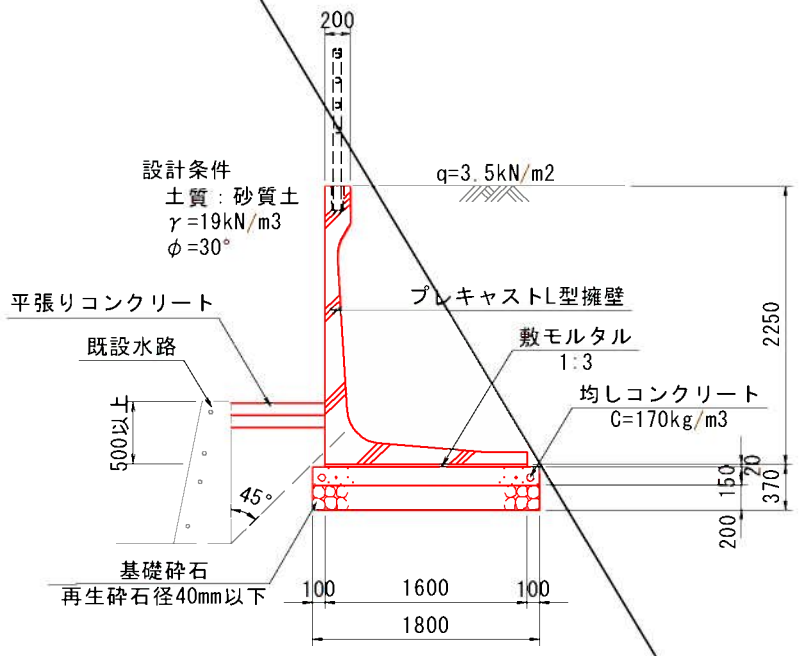

10.0m当り

名　称	規　格	単位	計　算　式	数　量
プレキャストL型擁壁		個	N＝ 10.0/2.0	5.0
敷モルタル	t=20mm, 1:3	m3	V＝ 1.60×0.02×10.0	0.32
均しコンクリート	C=170kg/m3	m3	V＝ 1.80×0.15×10.0	2.700
型枠		m2	A＝ 0.15×2×10.0	3.0
基礎砕石	再生砕石径40mm以下、t=200mm	m2	A＝ 1.80×10.0	18.0

擁壁工　数量計算書

第　　表　　3号プレキャストL型擁壁　　計　算　書

左側 測点		延長(m)	摘要	右側 測点		延長(m)	摘要
No.	～No.			No. 4+17.80	～No. 5+17.00	19.40	
No.	～No.			No. 12+16.35	～No. 13+19.15	0.00	
No.	～No.			No.	～No.		
No.	～No.			No.	～No.		
No.	～No.			No.	～No.		
No.	～No.			No.	～No.		
No.	～No.			No.	～No.		
No.	～No.			No.	～No.		
No.	～No.			No.	～No.		
No.	～No.			No.	～No.		
No.	～No.			No.	～No.		
No.	～No.			No.	～No.		
No.	～No.			No.	～No.		
No.	～No.			No.	～No.		
No.	～No.			No.	～No.		
No.	～No.			小	計	19.4	
小	計	0.0		合	計	19.4	

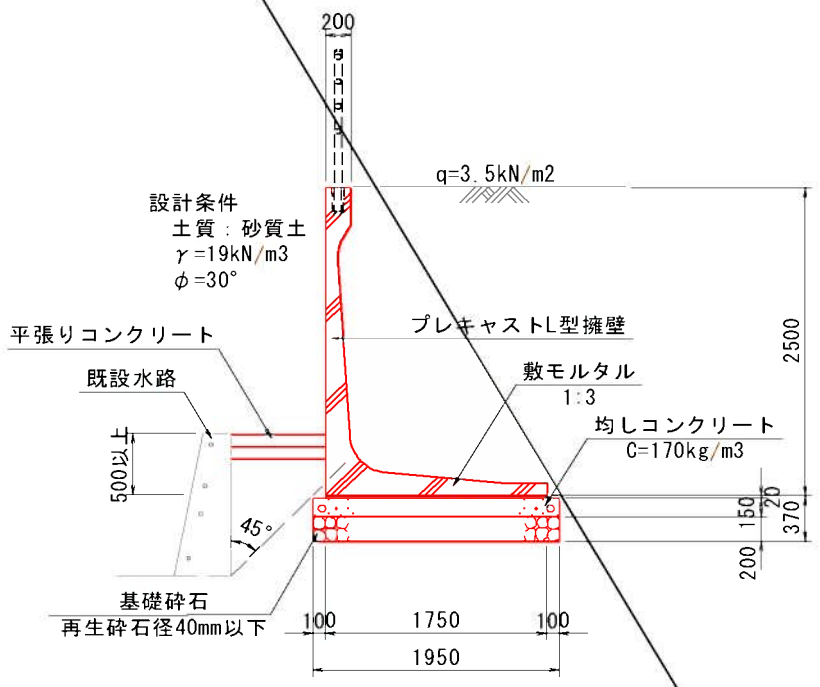

10.0m当り

名称	規格	単位	計算式	数量
プレキャストL型擁壁		個	N＝ 10.0/2.0	5.0
敷モルタル	t=20mm, 1:3	m3	V＝ 1.75×0.02×10.0	0.35
均しコンクリート	C=170kg/m3	m3	V＝ 1.95×0.15×10.0	2.925
型枠		m2	A＝ 0.15×2×10.0	3.0
基礎砕石	再生砕石径40mm以下、t=200mm	m2	A＝ 1.95×10.0	19.5

擁壁工　数量計算書

第　　表　　4号プレキャストL型擁壁　　計　算　書

左側 測点		延長(m)	摘要	右側 測点		延長(m)	摘要
No.	～No.			No. 3+5.10	～No. 4+4.80	20.02	
No.	～No.			No. 4+9.95	～No. 4+17.80	7.91	
No.	～No.			No. 14+3.35	～No. 16+1.75	0.00	
No.	～No.			No.	～No.		
No.	～No.			No.	～No.		
No.	～No.			No.	～No.		
No.	～No.			No.	～No.		
No.	～No.			No.	～No.		
No.	～No.			No.	～No.		
No.	～No.			No.	～No.		
No.	～No.			No.	～No.		
No.	～No.			No.	～No.		
No.	～No.			No.	～No.		
No.	～No.			No.	～No.		
No.	～No.			No.	～No.		
No.	～No.			小	計	27.9	
小	計	0.0		合	計	27.9	

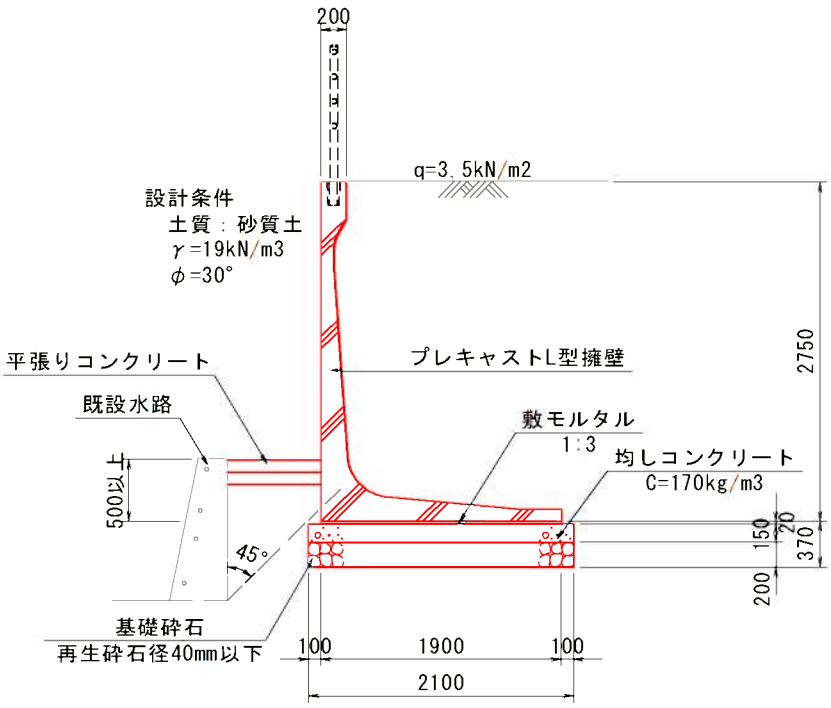

10.0m当り

名称	規格	単位	計算式	数量
プレキャストL型擁壁		個	N＝ 10.0/2.0	5.0
敷モルタル	t=20mm, 1:3	m3	V＝ 1.90×0.02×10.0	0.38
均しコンクリート	C=170kg/m3	m3	V＝ 2.10×0.15×10.0	3.150
型枠		m2	A＝ 0.15×2×10.0	3.0
基礎砕石	再生砕石径40mm以下、t=200mm	m2	A＝ 2.10×10.0	21.0

擁壁工　数量計算書

第　　表　　5号プレキャストL型擁壁　　計　算　書

左側 測点		延長(m)	摘要	右側 測点		延長(m)	摘要
No.	～No.			No. 2+15.15	～No. 3+5.10	10.00	
No.	～No.			No. 16+1.75	～No. 16+7.80	0.00	
No.	～No.			No.	～No.		
No.	～No.			No.	～No.		
No.	～No.			No.	～No.		
No.	～No.			No.	～No.		
No.	～No.			No.	～No.		
No.	～No.			No.	～No.		
No.	～No.			No.	～No.		
No.	～No.			No.	～No.		
No.	～No.			No.	～No.		
No.	～No.			No.	～No.		
No.	～No.			No.	～No.		
No.	～No.			No.	～No.		
No.	～No.			No.	～No.		
No.	～No.			小　計		10.0	
小　計		0.0		合　計		10.0	

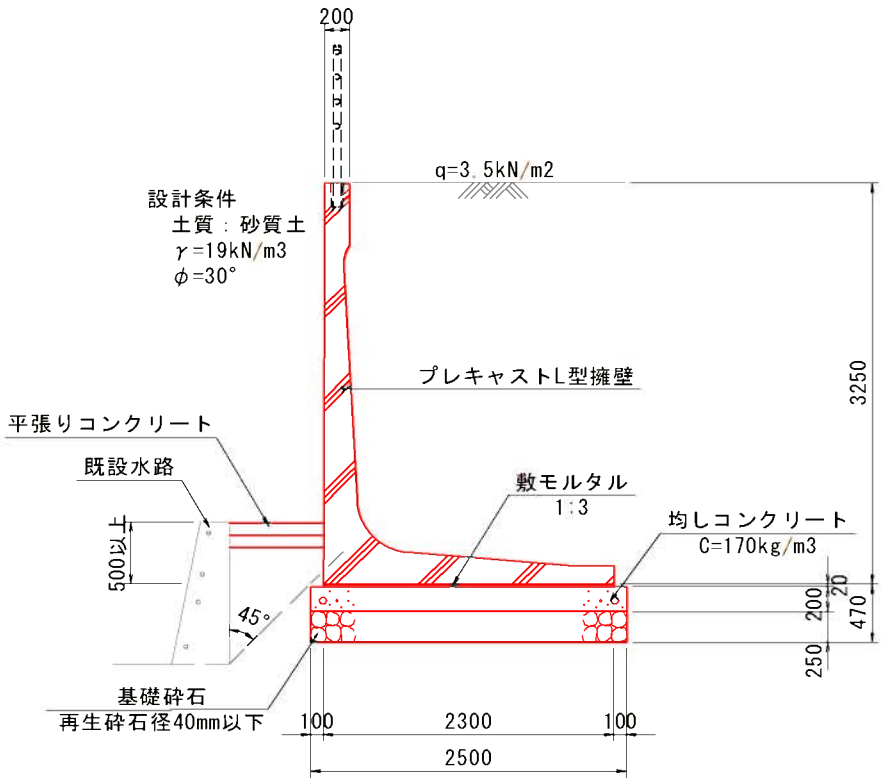

10.0m当り

名　称	規　格	単位	計　算　式	数　量
プレキャストL型擁壁		個	N＝ 10.0/2.0	5.0
敷モルタル	t=20mm, 1:3	m3	V＝ 2.30×0.02×10.0	0.46
均しコンクリート	C=170kg/m3	m3	V＝ 2.50×0.15×10.0	3.750
型枠		m2	A＝ 0.20×2×10.0	4.0
基礎砕石	再生砕石径40mm以下、t=200mm	m2	A＝ 2.50×10.0	25.0

第　　表	プレキャストL型擁壁展開図	計　　算　　表

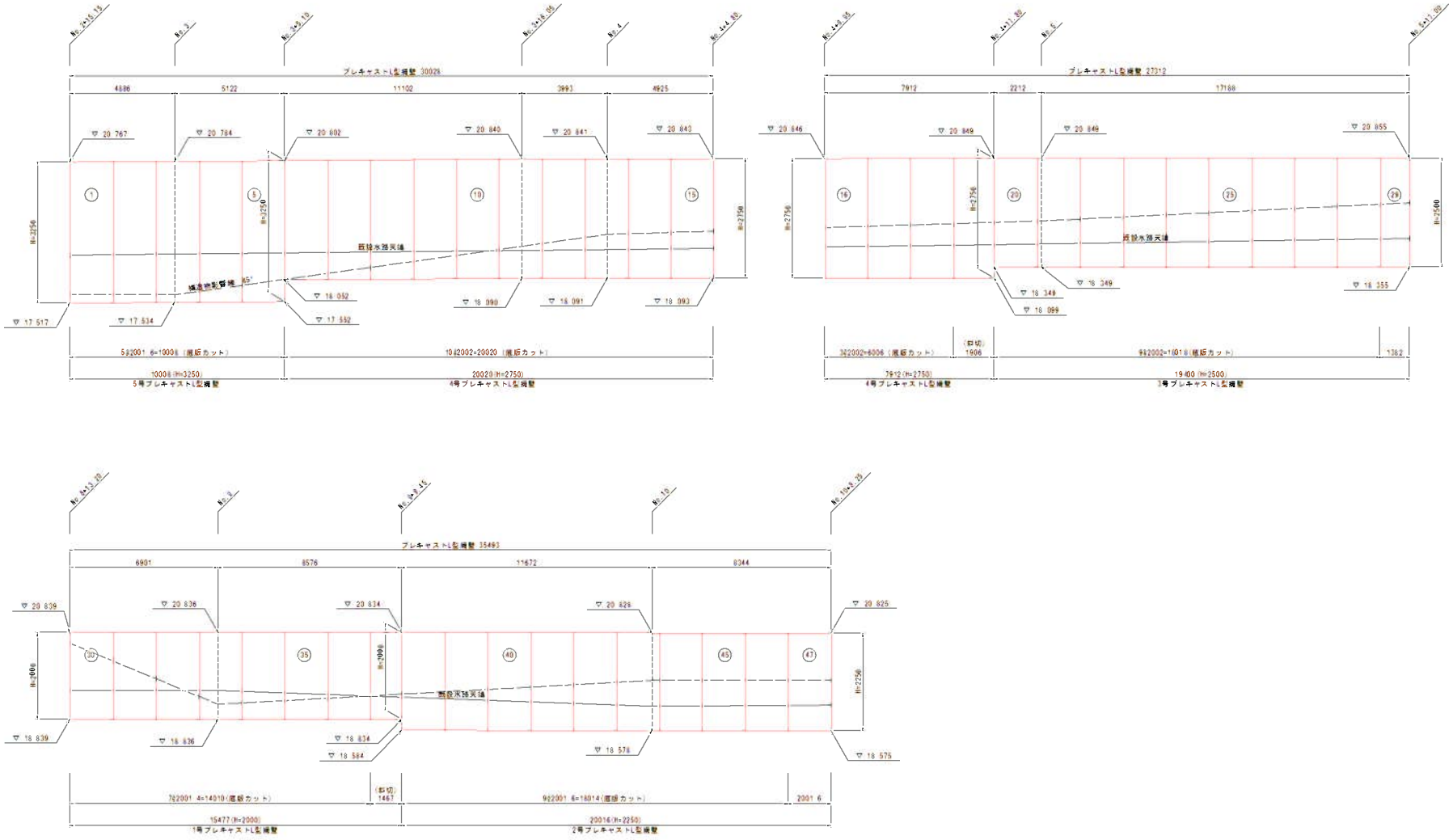

第　　表	プレキャストL型擁壁展開図	計　　算　　表

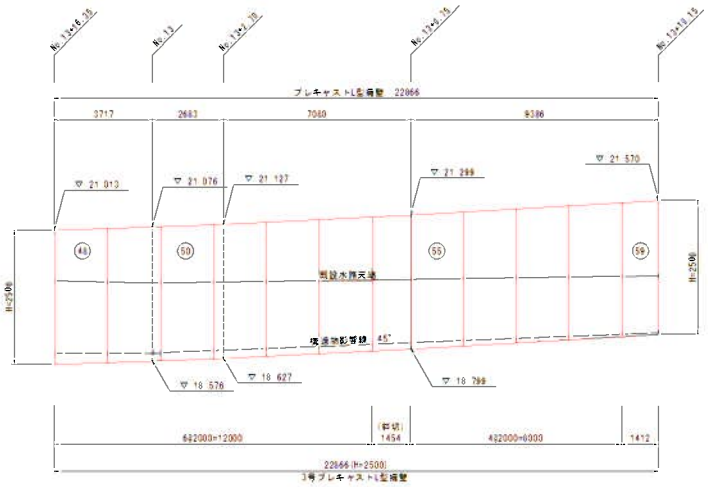

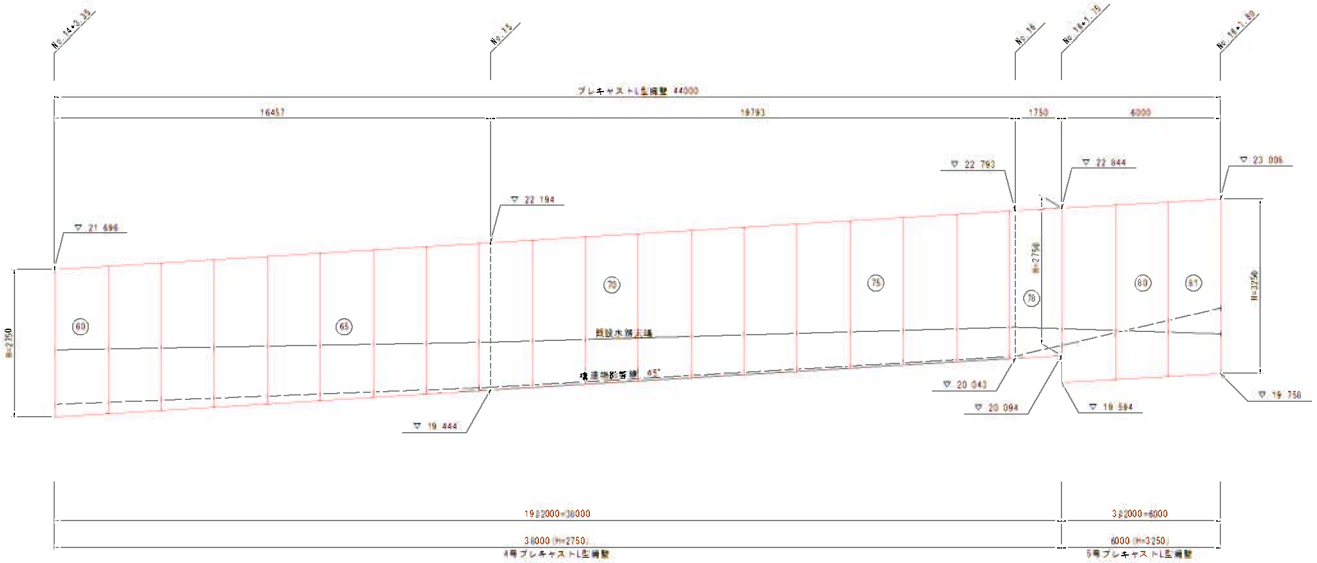

第　　表	平張りコンクリート	計　　算　　表

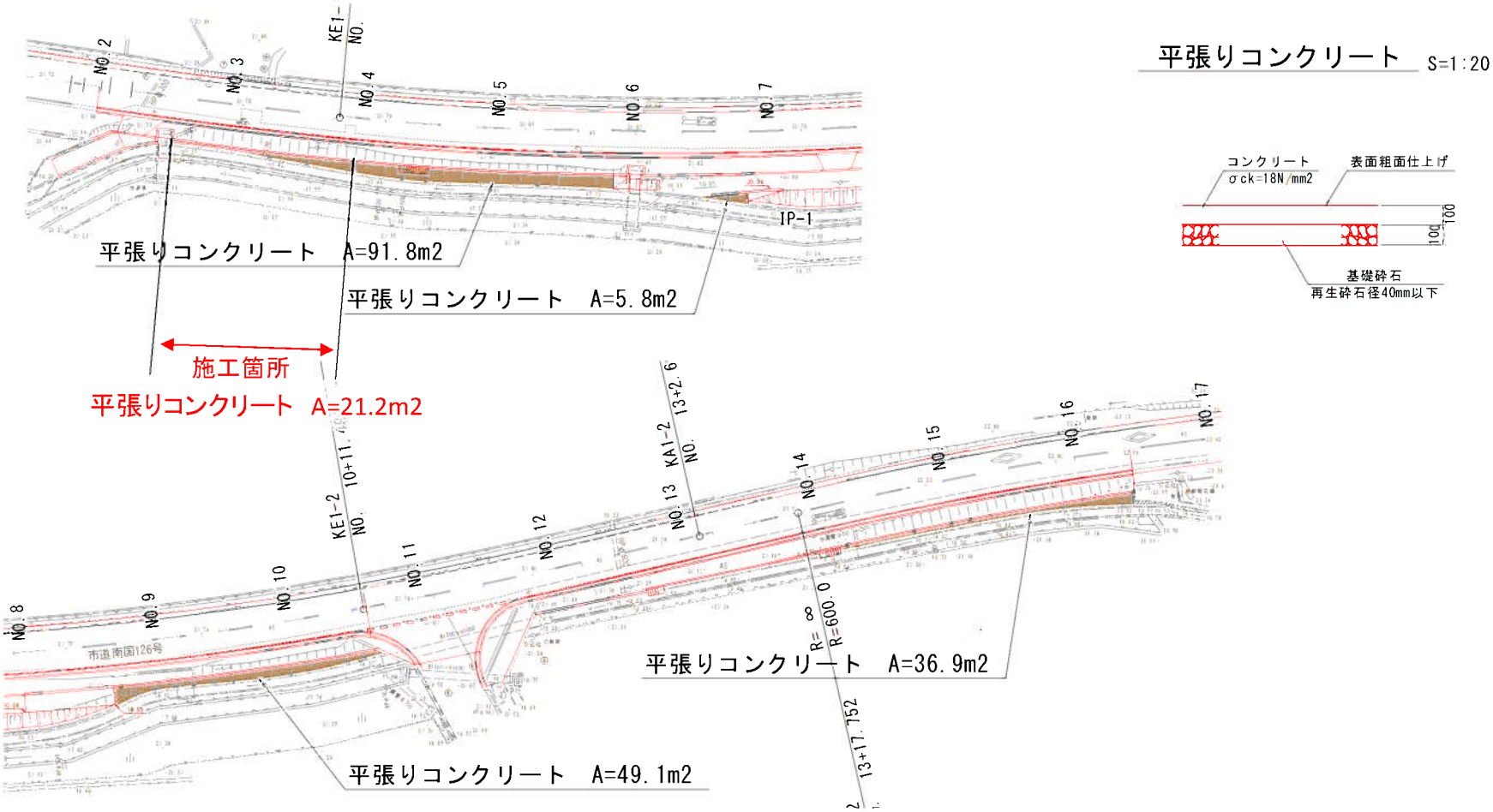

施工箇所 平張りコンクリート　A=　　21.2 m2

第　　表

縁　石　工　総　括　表

名　　称	規　　格	単位	数　　量	摘　　要
縁石工				
1号縁石	B種(両面R)	m	94.7	
2号縁石	50mm段差	m	-	

縁石工　数量計算書

第　表			1号縁石　計　算　書		
左　側			右　側		
測　点	延長(m)	摘要	測　点	延長(m)	施工延長(m)
No.　～No.			No. 2+0.00　～No. 2+3.99	4.00	4.00
No.　～No.			No. 2+9.97　～No. 7+7.02	97.70	90.68
No.　～No.			No. 7+12.98　～No. 10+12.38	59.90	未施工区間
No.　～No.			No. 10+16.33　～No. 10+17.43	2.20	
No.　～No.			No. 11+7.26　～No. 11+8.17	7.20	
No.　～No.			No. 11+11.67　～No. 16+8.00	96.20	
No.　～No.			No.　～No.		
No.　～No.			No.　～No.		
No.　～No.			No.　～No.		
No.　～No.			No.　～No.		
No.　～No.			No.　～No.		
No.　～No.			No.　～No.		
No.　～No.			No.　～No.		
No.　～No.			No.　～No.		
No.　～No.			No.　～No.		
No.　～No.			小　計	267.2	94.7
小　計	0.0		合　計	267.2	94.7

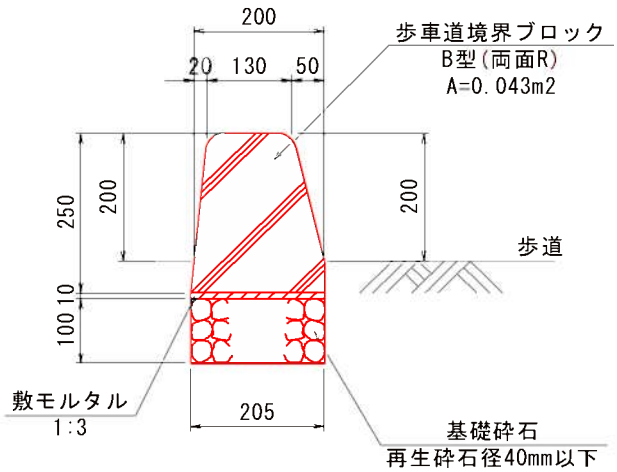

10.0m当り

名　称	規　格	単位	計　算　式	数　量
歩車道境界ブロック	B種(両面R)	個	N＝ 10.0/0.605	16.5
敷モルタル	t=10mm, 1:3	m3	V＝ 0.205×0.010×10.0	0.02
基礎砕石	再生砕石径40mm以下, t=100mm	m2	A＝ 0.205×10.0	2.05
目地モルタル	t=5mm, 1:3	m3	V＝ 0.043×0.005×16.5	0.004

縁石工　数量計算書

第　表			2号縁石　計　算　書		
左　側			右　側		
測　点	延長(m)	摘要	測　点	延長(m)	摘要
No.　～No.			No. 10+12.38　～No. 10+16.33	5.10	
No.　～No.			No. 11+8.17　～No. 11+11.67	4.70	
No.　～No.			No.　～No.		
No.　～No.			No.　～No.		
No.　～No.			No.　～No.		
No.　～No.			No.　～No.		
No.　～No.			No.　～No.		
No.　～No.			No.　～No.		
No.　～No.			No.　～No.		
No.　～No.			No.　～No.		
No.　～No.			No.　～No.		
No.　～No.			No.　～No.		
No.　～No.			No.　～No.		
No.　～No.			No.　～No.		
No.　～No.			No.　～No.		
No.　～No.			小　計	9.8	
小　計	0.0		合　計	9.8	

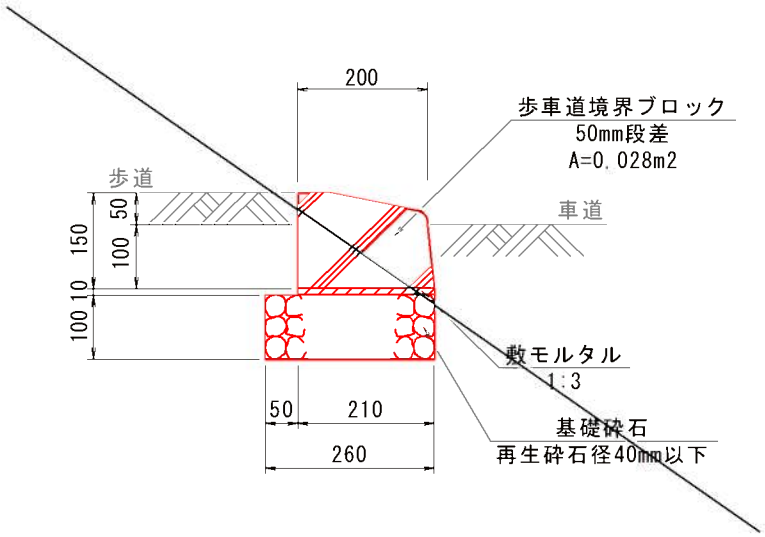

10.0m当り

名　称	規　格	単位	計　算　式	数　量
歩車道境界ブロック	50mm段差	個	N＝ 10.0/0.605	16.5
敷モルタル	t=10mm, 1:3	m3	V＝ 0.210×0.010×10.0	0.02
基礎砕石	再生砕石径40mm以下, t=100mm	m2	A＝ 0.260×10.0	2.60
目地モルタル	t=5mm, 1:3	m3	V＝ 0.028×0.005×16.5	0.002

第　　表　　路　側　防　護　柵　工　総　括　表

名　　称	規　　格	単位	数　　量	摘　　要
路側防護柵工				
転落防止柵基礎	σck=18N/mm2	m	-	
1号転落防止柵	構造物用 H=1.1m(現場打ｺﾝｸﾘｰﾄ用)	m	3.6	
2号転落防止柵	構造物用 H=1.1m(ﾌﾟﾚｷｬｽﾄ型擁壁用)	m	22.2	

路側防護柵工　数量計算書

第　　表	1号転落防止柵　計　算　書					
左　　側				右　　側		
測　　点		箇所	摘要	測　　点	箇所	施工箇所
No.	～No.			No. 2+0.00 ～No. 2+2.50	0.0	0.0
No.	～No.			No. 2+11.55 ～No. 2+15.15	3.6	3.6
No.	～No.			No. 4+4.80 ～No. 4+5.30	0.0	0.0
No.	～No.			No. 4+6.30 ～No. 4+9.95	0.0	0.0
No.	～No.			No. 5+17.00 ～No. 5+19.25	0.0	0.0
No.	～No.			No. 6+1.25 ～No. 6+17.5	0.0	0.0
No.	～No.			No. 8+0.00 ～No. 8+13.20	0.0	0.0
No.	～No.			No. 10+8.25 ～No. 10+11.85	3.7	0.0
No.	～No.			No. 11+16.25 ～No. 12+14.80	0.0	0.0
No.	～No.			No. 12+15.85 ～No. 12+16.35	0.0	0.0
No.	～No.			No. 13+19.15 ～No. 13+19.65	0.0	0.0
No.	～No.			No. 14+0.75 ～No. 14+3.35	0.0	0.0
No.	～No.			No. ～No.		
No.	～No.			No. ～No.		
No.	～No.			No. ～No.		
No.	～No.			小　　計	7.3	3.6
小　　計		0.0		合　　計	7.3	3.6

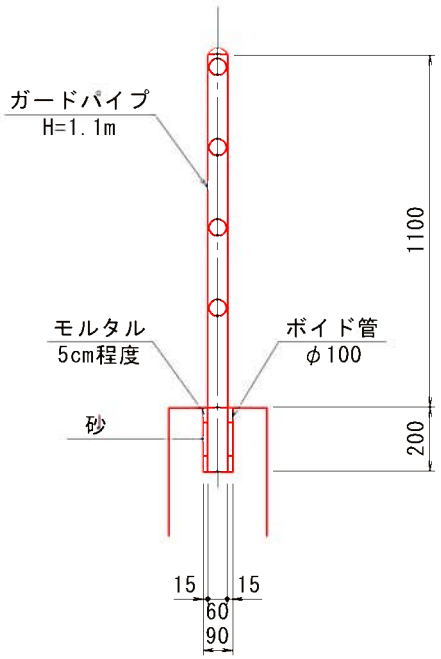

10.0m当り

名　称	規　格	単位	計　算　式	数　量
ガードパイプ	構造物用 H=1.1m	m	L＝	10.0
ボイド管	φ100	m	L＝ 10.0/3.0×0.20	0.667
モルタル		m3	V＝ (0.09+0.06)/2×π×0.015×0.05×2×3	0.001
砂		m3	V＝ (0.09+0.06)/2×π×0.015×0.10×3	0.001

路側防護柵工　数量計算書

第　表	2号転落防止柵	計　算　書				
左　側				右　側		
測　点		箇所	摘要	測　点	箇所	施工箇所
No.	～No.			No. 2+15.15 ～No. 3+17.35	22.20	22.20
No.	～No.			No. 4+9.95 ～No. 5+17.00	0.00	0.00
No.	～No.			No. 8+13.2 ～No. 10+8.25	35.50	0.00
No.	～No.			No. 12+16.35 ～No. 13+19.15	0.00	0.00
No.	～No.			No. 14+3.35 ～No. 16+7.80	0.00	0.00
No.	～No.			No. ～No.		
No.	～No.			No. ～No.		
No.	～No.			No. ～No.		
No.	～No.			No. ～No.		
No.	～No.			No. ～No.		
No.	～No.			No. ～No.		
No.	～No.			No. ～No.		
No.	～No.			No. ～No.		
No.	～No.			No. ～No.		
No.	～No.			No. ～No.		
No.	～No.			小　計	57.7	22.2
小　計		0.0		合　計	57.7	22.2

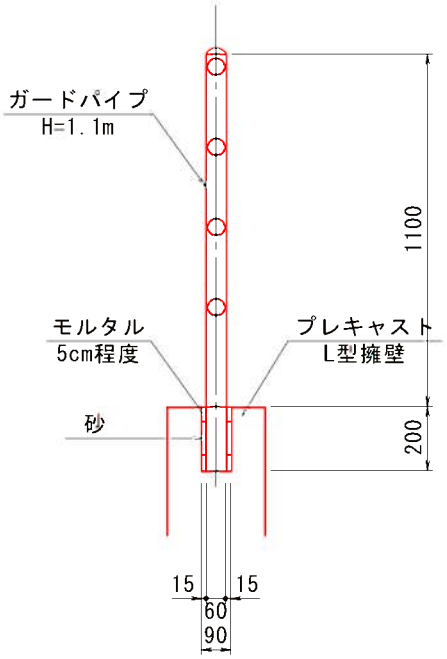

10.0m当り

名　称	規　格	単位	計　算　式	数　量
ガードパイプ	構造物用 H=1.1m	m	L＝	10.0
モルタル		m3	V＝ (0.09+0.06)/2×π×0.015×0.05×2×3	0.001
砂		m3	V＝ (0.09+0.06)/2×π×0.015×0.10×3	0.001

第　　表　　構造物撤去工総括表

名　　称	規　　格	単位	数　　量	摘　　要
構造物撤去工		式	1.0	
アスファルト取壊し	10cm以下	m2	321.5	t=10cm
		m3	32.2	
コンクリート取壊し	無筋構造物	m3	0.2	
舗装版切断	15cm以下	m	97.4	

コンクリート取り壊し工　数量計算書

名　称	規　格	単位	計　算　式	数　量
コンクリート取り壊し	無筋構造物	m3	V＝ 0+0+0.19+0+0	0.19
擁壁工より	1号嵩上げコンクリート	m3		0.00
	2号嵩上げコンクリート	m3		0.00
床版取合工より	1号床版取合工	m3		0.19
	2号床版取合工	m3		0.00
構造物撤去工より		m3		0.00

構造物撤去工　数量計算表

測　点	単距離	アスファルト取壊し			コンクリート取壊し						摘　要
		幅	平均	数量	面積	平均	数量	面積	平均	数量	
		m	m2	m2	m2	m2	m3	m2	m2	m3	
No. 2	0.000	0.0			0.0						
No. 2 +11.8	11.800	3.5	1.75	20.65	0.0	0.00	0.00				
No. 3	8.200	3.6	3.55	29.11	0.0	0.00	0.00				
No. 4	17.400	3.5	3.55	61.77	0.0	0.00	0.00				
No. 5	20.000	3.5	3.50	70.00	0.0	0.00	0.00				
No. 6	20.000	3.5	3.50	70.00	0.0	0.00	0.00				
No. 7	20.000	3.5	3.50	70.00	0.0	0.00	0.00				N0. 6
No. 8	0.000	4.0	3.75	0.00	0.0	0.00	0.00				No. 9
No. 9	0.000	4.4	4.20	0.00	0.4	0.20	0.00				
No. 10	0.000	3.6	4.00	0.00	0.0	0.20	0.00				
No. 11	0.000	9.3	6.45	0.00	0.0	0.00	0.00				No. 10
No. 12	0.000	3.2	6.25	0.00	0.1	0.05	0.00				
No. 13	0.000	3.3	3.25	0.00	0.4	0.25	0.00				
No. 14	0.000	3.6	3.45	0.00	0.4	0.40	0.00				
No. 15	0.000	3.5	3.55	0.00	0.0	0.20	0.00				
No. 16	0.000	3.6	3.55	0.00	0.0	0.00	0.00				
No. 16 +8.0	0.000	3.6	3.60	0.00	0.0	0.00	0.00				
合　計	97.400			321.5			0.0			0.0	

第　　表

舗　装　工　総　括　表

名　　称	規　　格	単位	数　　量	摘　　要
車道舗装		式	1.0	
表層　t=50mm	再生密粒度アスコン	m2	350.0	
基層　t=50mm	再生粗粒度アスコン	m2	350.0	
上層路盤　t=100mm	再生粒調砕石,RM-30	m2	350.0	
下層路盤　t=150mm	再生クラッシャーラン.RC-40	m2	350.0	
歩道舗装		式	1.0	
表層　t=30mm	再生密粒度アスコン	m2	231.0	
路盤　t=100mm	再生クラッシャーラン.RC-30	m2	231.0	
路盤　t=130mm	クラッシャーラン.C-30	m2	-	
乗入舗装		式	1.0	
表層　t=40mm	再生密粒度アスコン	m2	12.7	
路盤　t=100mm	再生クラッシャーラン.RC-30	m2	12.7	
コンクリート舗装		式	-	
コンクリート　t=100mm	σck=18N/mm2	m2	-	
		m3	-	
路盤　t=100mm	再生クラッシャーラン.RC-30	m2	-	

第　　表	車道舗装工	計　　算　　表

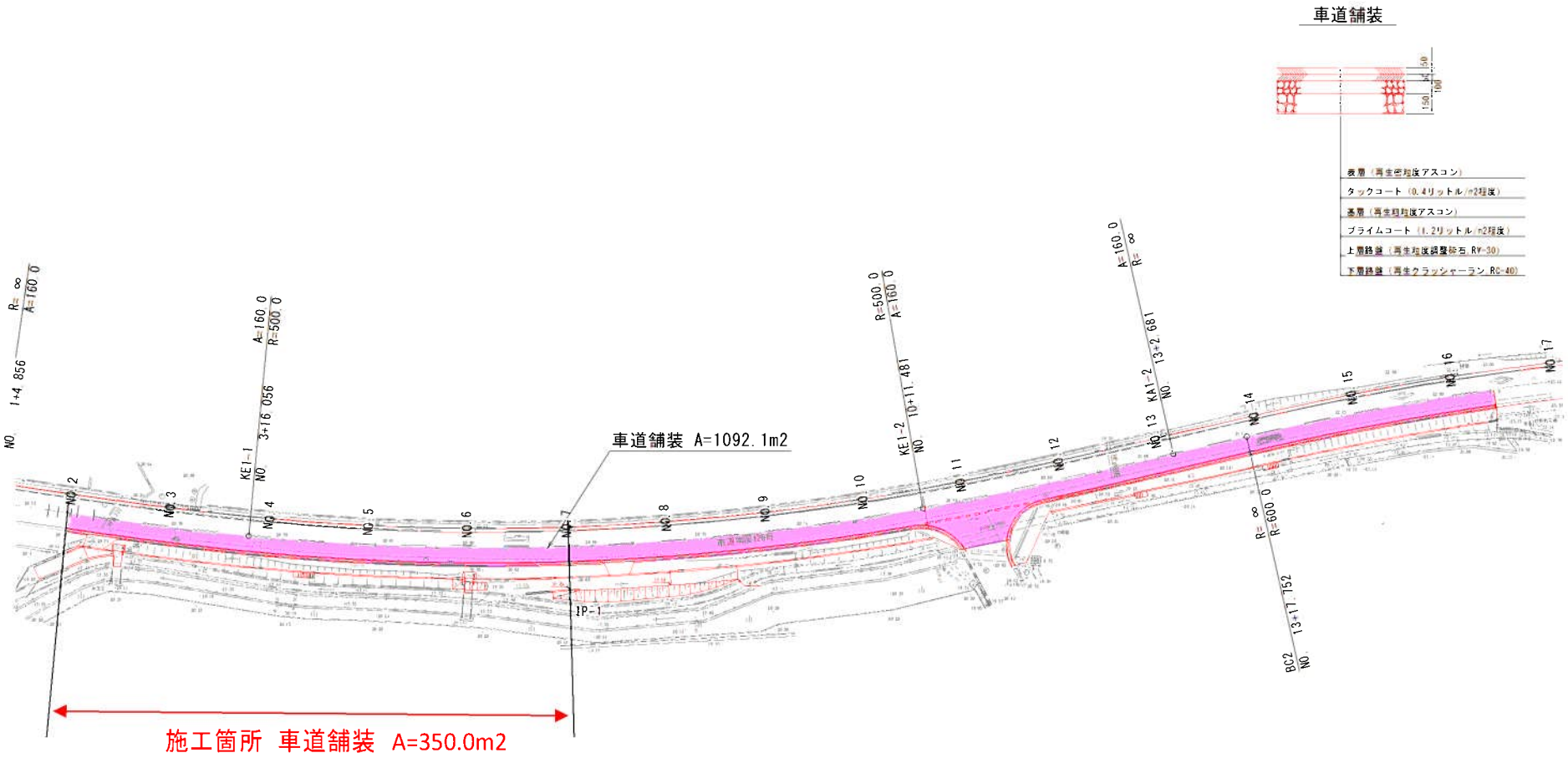

車道舗装　A=　350.0 m2

第　　表	歩道舗装工	計　　算　　表

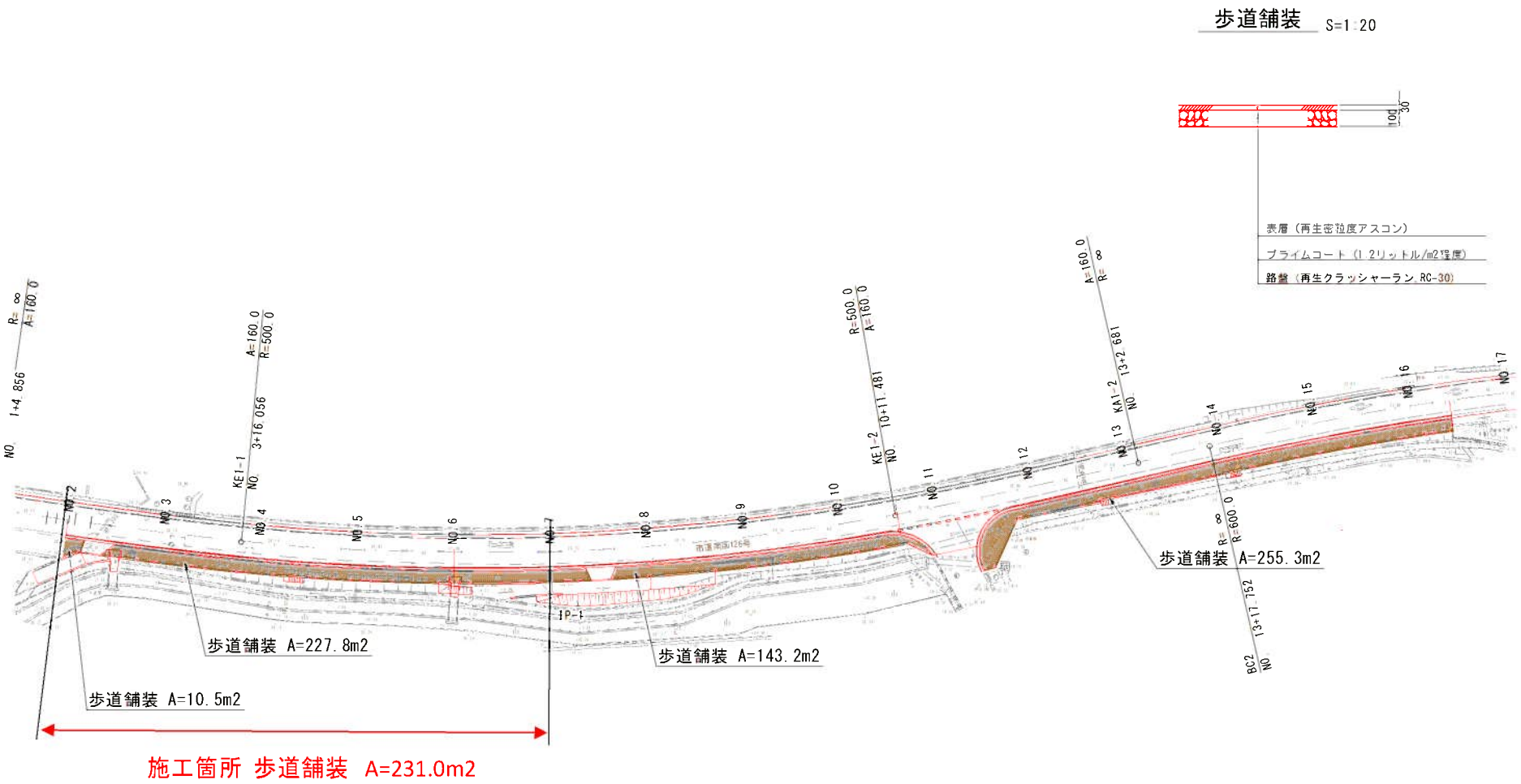

歩道舗装　A=　231.0
　　=　231.0 m2

歩道舗装(表層なし)　A=　0 m2

第　　表	乗入舗装工	計　　算　　表

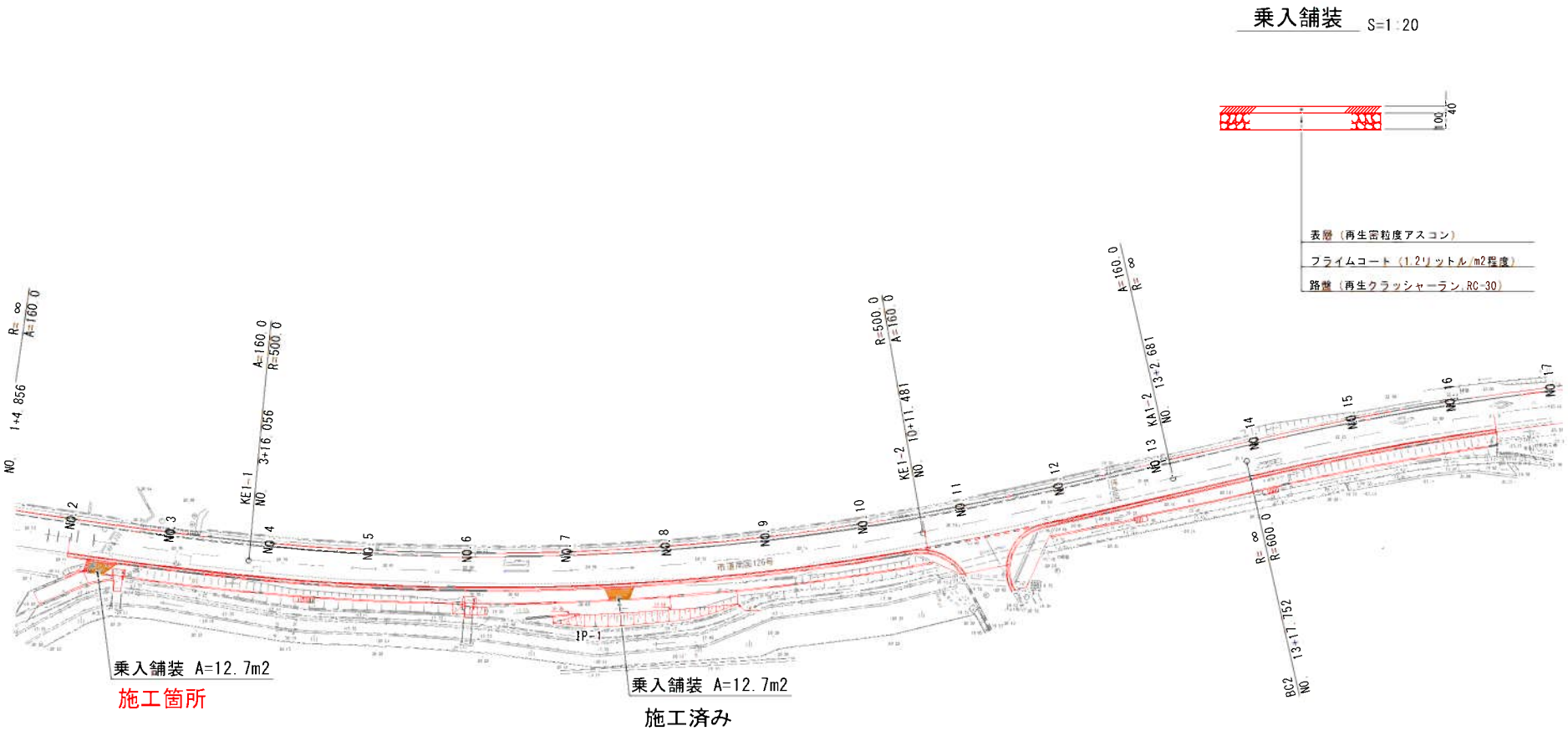

乗入舗装　A=　　12.7
　　=　　12.7 m2

第　　表　　区　画　線　工　総　括　表

名　　称	規　　格	単位	数　　量	摘　　要
区画線設置工		式	1.0	
外側線	白、実線、W=15cm	m	100.0	
外側線	白、破線、W=30cm	m	0.0	

区画線工根拠図

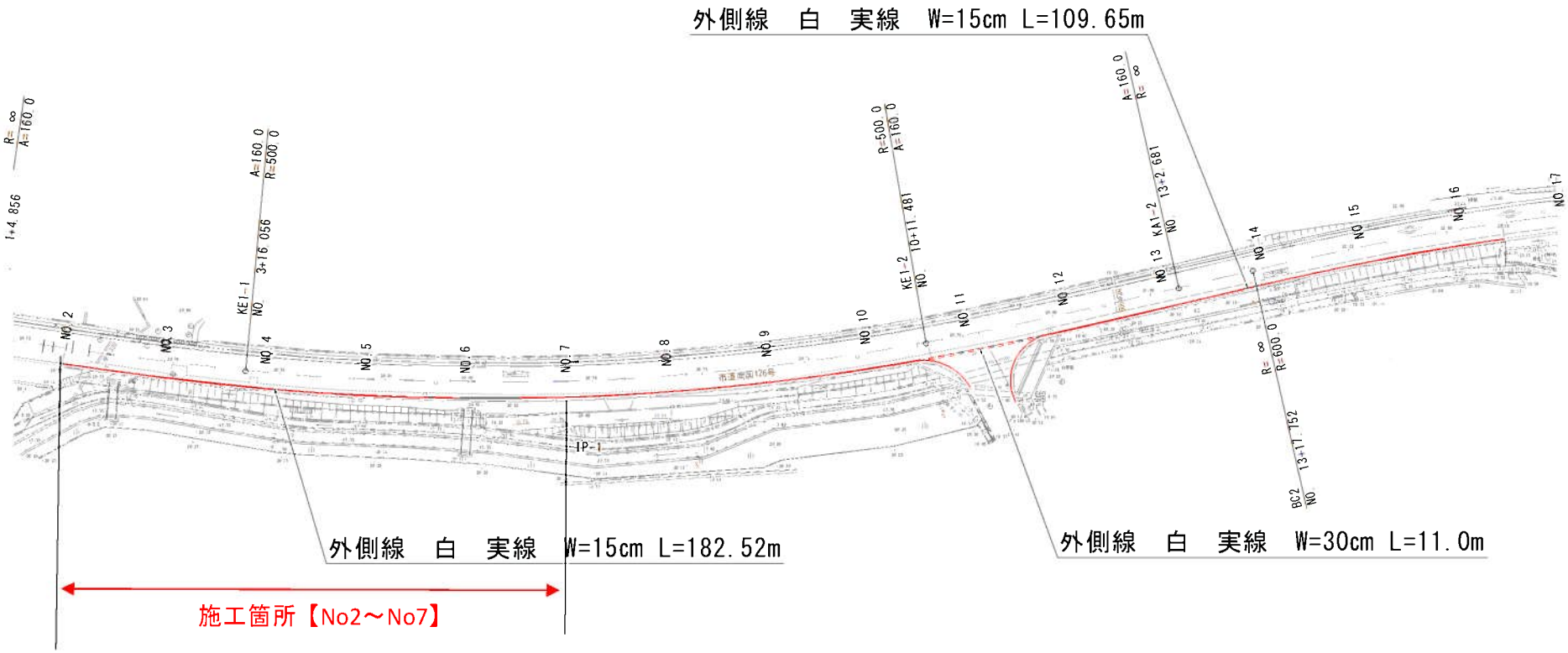

＜実施計画数量＞

外側線　白、実線、W=15cm　L= 182.52+109.65
　　= 292.2 m

外側線　白、実線、W=30cm　L= 11.0 m

＜施工箇所＞

外側線　白、実線、W=15cm　L= 100 m

外側線　白、実線、W=30cm　L= 0.0 m

第　　表　　床　版　取　合　工　総　括　表

名　　称	規　　格	単位	数　　量	摘　　要
1号床版取合工		式	1.0	
表層工		m2	-	
コンクリート工		m3	0.1	
型枠		m2	0.5	
コンクリート取壊し	構造物取壊し工	m2	0.2	
2号床版取合工		式	-	

第　　表	1号取合床版工	計　　算　　表

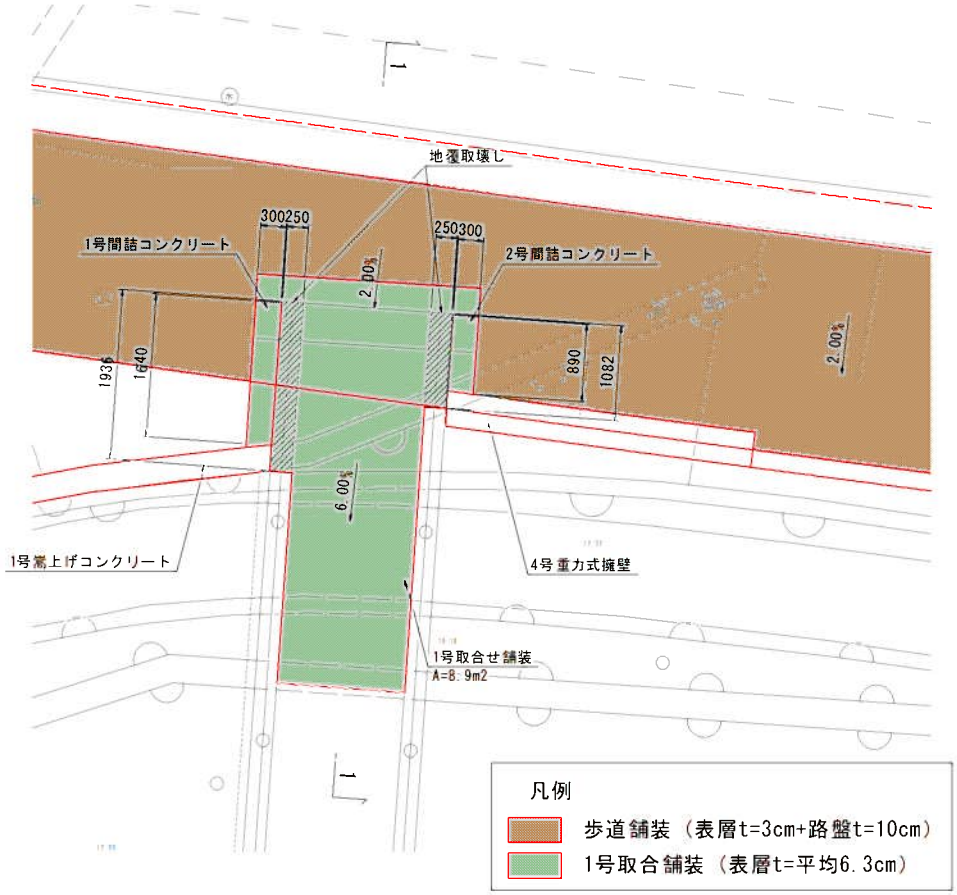

1-1断面

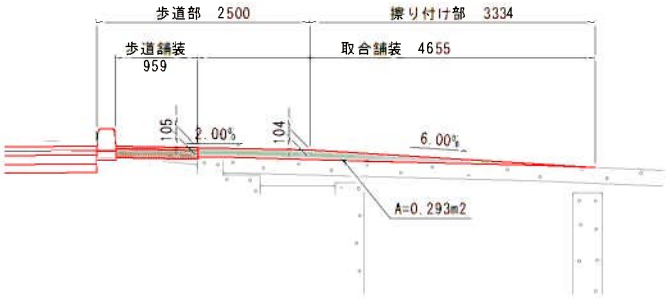

1号間詰めコンクリート

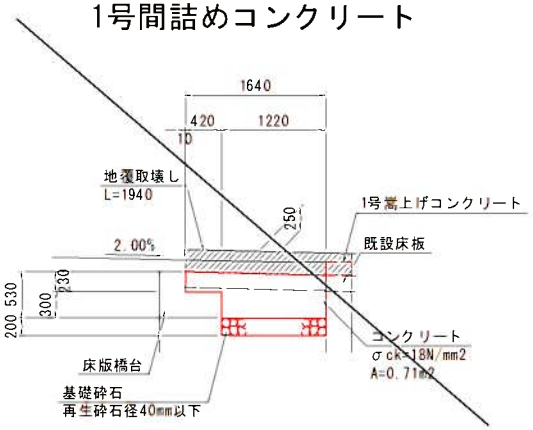

2号間詰めコンクリート

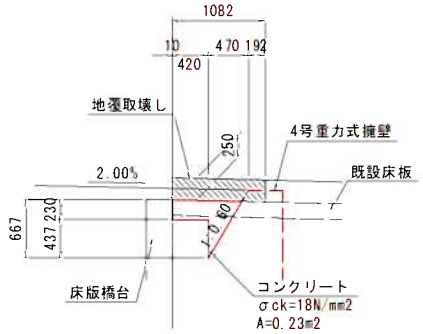

名　　称	規　　格	単位	計　　算　　式	数　量
1号取合舗装	再生密粒度アスコン	m2		0.29
1号間詰コンクリート	σck=18N/mm2	m3	0.71×0.30	0.21
	型枠	m2	0.71×2	1.42
	基礎砕石	m2	1.22×0.30	0.37
2号間詰コンクリート	σck=18N/mm2	m3	0.23×0.30	0.07
	型枠	m2	0.23×2	0.46
コンクリート取り壊し	無筋構造物	m3	(1.94+1.08)×0.25×0.25	0.19

第　　表	2号取合床版工	計　　算　　表

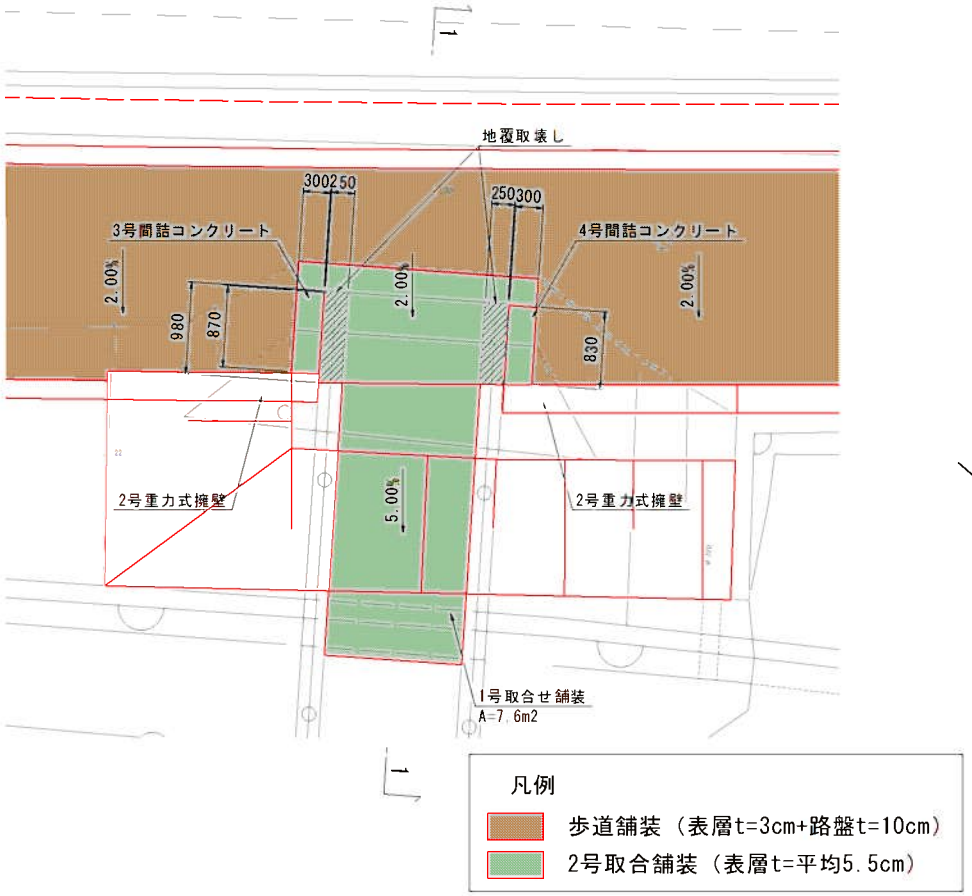

1-1断面

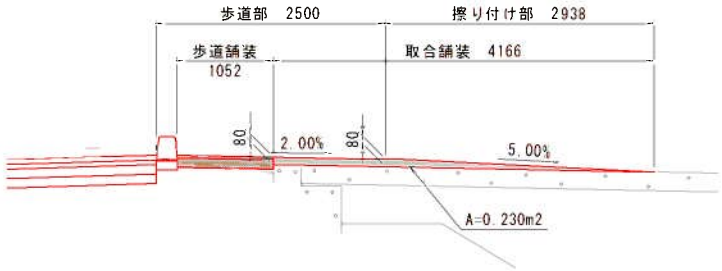

3号間詰めコンクリート

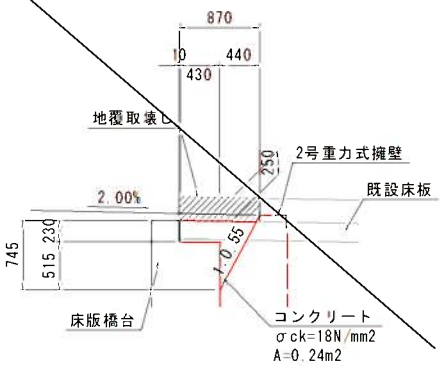

4号間詰めコンクリート

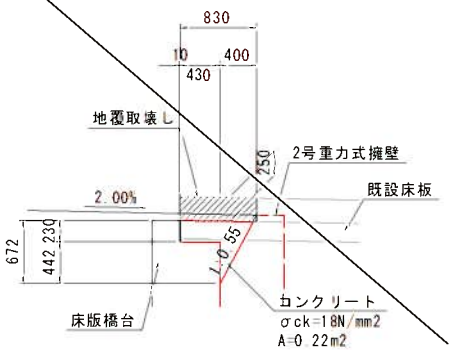

名　　称	規　　格	単位	計　　算　　式	数　量
2号取合舗装	再生密粒度アスコン	m2		0.23
3号間詰コンクリート	σck=18N/mm2	m3	0.24×0.30	0.07
	型枠	m2	0.24×2	1.42
4号間詰コンクリート	σck=18N/mm2	m3	0.22×0.30	0.07
	型枠	m2	0.22×2	0.44
コンクリート取り壊し	無筋構造物	m3	(0.98+0.83)×0.25×0.25	0.11

第　　表

仮　設　工　総　括　表

名　　称	規　　格	単位	数　　量	摘　　要
交通誘導員		式	1.0	
交通誘導員B		人	75	
排水工		式	1.0	
排水ポンプ	排水量0m3/h以上120m3/h未満	日	20	
土留・仮締切工		式	1.0	
鋼矢板圧入・引抜	III型，圧入・引抜長 H=7.5m+0.5m	枚	64	
圧入機械据付・解体		回	2	
引抜機械据付・解体		回	2	
鋼矢板賃料	60日・2回使用	枚	32	
仮設材等運搬・積込・取卸し		t	15.4	